ВЕДОМОСТЬ ЧЕРТЕЖЕЙ ОСНОВНОГО КОМПЛЕКТА

Номер листа	Наименование	Примечание
1	Общие данные	
2	Структурная схема системы эфирного телевидения домов 9,22	
3	Структурная схема системы домофонии домов 9,22	
4	Структурная схема диспетчеризации лифтов домов 9,22	
5	Принципиальная схема подключения оборудования диспетчеризации лифтов	
6	Структурная схема оптической сети интернет и IP телефонии (GPON) домов 9,22	
7	Структурная схема сети проводного радиовещания домов 9,22	
8	Схема установки оконечных устройств	
9	Литер 9. План оконечного оборудования цоколя	
10	Литер 9. План оконечного оборудования 1 этажа	
11	Литер 9. План оконечного оборудования 2 этажа	
12	Литер 9. План оконечного оборудования 3,5 этажа	
13	Литер 9. План оконечного оборудования 4,6 этажа	
14	Литер 9. План оконечного оборудования 7 этажа	
15	Литер 9. План кровли	
16	Литер 22. План оконечного оборудования цоколя	
17	Литер 22. План оконечного оборудования 1 этажа	
18	Литер 22. План оконечного оборудования 2 этажа	
19	Литер 22. План оконечного оборудования 3,5 этажа	
20	Литер 22. План оконечного оборудования 4,6 этажа	
21	Литер 22. План оконечного оборудования 7 этажа	
22	Литер 22. План кровли	

ВЕДОМОСТЬ ССЫЛОЧНЫХ И ПРИЛАГАЕМЫХ ДОКУМЕНТОВ

Обозначение	Наименование	Примечание
	Ссылочные документы	
Федеральный закон N123-ФЗ	Технический регламент о требованиях пожарной	
	безопасности	
ПУЭ	Правила устройства электроустановок	
СП 54.13130.2016	Здания жилые многоквартирные	
СП 134.13330.2012	Системы электросвязи зданий и сооружений.	
	Основные положения проектирования	
	Прилагаемые документы	
А/03-2021-9,22-СС.СО	Спецификация оборудования, изделий и материалов	

Согласовано

Взам.инв.№

Подпись и дата

Инв.№ подл.

Общие указания:

Проектная документация по объекту выполнен на основании:

- технических условий;
- задания на проектирование;
- заданий смежных отделов;
- требований действующих нормативных документов.

Сеть радиовещания:

Проектными решениями предусматривается радиофикация помещений жилого комплекса. Система построена на базе IP/СПВ конвертера, устанавливаемого в навесном шкафу в помещении электрощитовых из расчета 1 конвертер на 100 абонентов. Конвертер служит для преобразования IP-потока трех программ, получаемого из сети широкополосного доступа, в звуковой формат, стандартный для сетей проводного вещания.

Вертикальная разводка системы радиофикации по стоякам от помещения щитовых до ответвительных коробок УК-2П на этажах, выполнить проводом КСВВ-нг-LS 1х2х1,38 в гладких ПФХ трубах, далее по этажам прокладка открыто за потолком общего коридора в Гофрированных трубах ф20мм. Ограничительные абонентские коробки РОН-2 устанавливаются на потолке около помещений, куда прокладывается абонентский кабель, согласно планов в графической части проекта. Ответвление от магистральных кабелей производить без разрыва в ответвительных коробках с креплением под винт.

Горизонтальная разводка от ограничительных коробок РОН-2 до абонентских розеток РПВ-2 выполнить в гофрированных трубах ф20мм по потолку кабелем КСВВ-нг(А)-LS 1х2х0,97. Опуски к абонентским розеткам выполнить под слоем штукатурки. Радиорозетки в устанавливаются на высоте 30 см от чистого пола.

Центральное оборудование системы радиофикации (IP/СПВ конвертеры) устанавливаются застройщиком, и монтируются в предусмотренном проектом шкафу в электрощитовой.

Система IP телефониии, IP телевидения и сети интернет:

В соответствии с Техническими условиями, проектом предусматривается построение системы интернет и телефонии на базе пассивной оптической сети GPON. На внутриплощадочной территории, по отдельному проекту, предусматривается строительство однотрубной кабельной канализации сетей связи из полиэтиленовых труб, с установкой поворотных колодцев, а также протяжных колодцев, устанавливаемых на прямых участках трубной канализации через каждые 60 метров.

Прокладка оптического кабеля в кабельной канализации осуществляется провайдером.

В помещении электрощитовой провайдером монтируется телекоммуникационный шкаф Шсс, в котором производится разветвление оптической сети, а также устанавливается оборудование для преобразования цифрового потока в сеть трехпрограммного проводного вещания. Проектом предусматривается покрытие 100% емкости присоединяемой сети. Тип и марка вводного кабеля и магистрального кабеля в «стояках» выбирается провайдером, и может отличаться от кабелей, предложенных проектом.

От шкафа Шсс в электрощитовой предусматривается монтаж кабельных лотков и закладных труб для вертикальной разводки оптических кабелей провайдера, а также место для установки оптических распределительных коробок на каждом этаже в слаботочном отсеке этажных щитов. Горизонтальная разводка абонентских оптических дроп-кабелей выполняется Застройщиком от слаботочного отсека в этажных щитах до оптических розеток в каждой квартире в гофрированных ПВХ трубах ф20мм за потолком общего коридора. Разводка от терминала (ONT) в квартирах до розеток RJ45 осуществляются жильцами самостоятельно (при необходимости). Сварка волокон абонентских дроп кабелей с волокнами оптического кабеля вертикальной подсистемы в оптических коробках ОРК в слаботочном отсеке этажных щитов выполняется провайдером.

Прокладка провайдером кабеля от шкафа Шсс в электрощитовой до кабельных ниш производится открыто под потолком в металлическом лотке. В этажных нишах кабель прокладывается в гладких ПВХ трубах. В каждой нише предусматривается установка 3-х гладких ПВХ труб диаметром 50мм для прокладки оптической сети и смежных слаботочных сетей.

Кабель вертикальной разводки прокладывается за счет провайдера. Марка, тип кабеля и количество волокон определяется провайдером с условием подключения 100% абонентов, и может отличаться от предложенных в проекте оптических кабелей.

Центральное оборудование GPON устанавливается провайдером.

Система домофонной связи:

Проектными решениями предусматривается домофонная связь. Система построена на оборудовании марки Eltis (координатно-матричные коммутаторы) и блока вызова "Спутник", позволяющего расширить возможности системы домофонии при подключении к сети интернет, а именно:

IP-видеонаблюдение (встроенная Full HD камера в 2 мегапикселя), бесключевой доступ через мобильное приложение с технологией распознавания лиц, дуплексную аудио- и видеосвязь, удаленное управление базами ключей и электромагнитным замком, управление звуком и его громкостью, а также функции проигрывания экстренных и социальных сообщений.

Базовые функции домофона работают автономно без доступа к сети интернет, и обеспечивают двустороннюю аудио связь между вызывной панелью у входной двери подъезда с каждой квартирой здания.

Для возможности доступа к IoT функциям домофона, предусматривается установка в слаботочном отсеке этажного щита 1-го этажа коммутатора, подключенного к сети интернет, от которого к Блоку вызова "Спутник" прокладывается медный UTP патчкорт 5е категории, подключающийся к модульному разъему RJ45 (802.3 Ethernet, 802.3u Fast Ethernet).

От клеммного терманала блока вызова подключается электромагнитный замок двери, кнопка разблокировки замка, а также координатно-матричный коммутатор КМ100-7.1 (устанавливается в слаботочном отсеке этажного щита 1го этажа), от которого прокладывается в стояке два 10-жильных кабеля КСВВ-нг(А)-LS 10х0,5 (шина десятков и шина единиц). Кабели прокладываются в гладкой ПВХ трубе ф50мм совместно с кабелями ТВ сети.

Горизонтальная разводка на этажах к абонентским трубкам выполняется за потолком общего коридора кабелем КСВВ-нг(А)-LS 2х0,5 в гофрированных ПВХ трубах ф20мм, совместно с кабелями ТВ.

В качестве абонентских трубок рекомендуется устройство квартирное переговорное А5 или аналогичное.

Доступ к расширенным функциям домофона, таким как удаленное управление со смартфона (IOS, Android) электромагнитным звонком, прием аудио/видео вызова со смартфона, просмотр архива видеозаписей и т.п. осуществляется через приложение "Наш Дом", устанавливаемым на смартфон жильца через сервисы AppStore, GooglePlay или Huawei AppGallery. Регистрация в приложении и подключение конкретной квартиры осуществляется непосредственно перед вызывной панелью домофона, и выполняется при помощи СМС кода или четырёх цифр входящего звонка, а также ключа от домофона, сохраненного в системе, и открывающего дверь (для инструкций следует обратиться в Управляющую компанию). Базовые возможности приложения Спутник являются бесплатными. Расширенный функционал доступен при оформлении платной подписки в приложении "Наш Дом".

Диспетчеризация лифтов

Проектными решениями предусматривается диспетчерский контроль за работой лифтов. Система построена на базе диспетчерского комплекса «Обь». В составе диспетчерского комплекса «Обь», для получения сигналов и кодов ошибок от станции управления лифтом используется лифтовой блок версии 7.2.

В качестве сети передачи данных между лифтовым блоком версии 7.2 (далее ЛБ v7.2) и диспетчерским пунктом, предусматривается установка 4G модема и 4G роутера, к которым подключается блок ЛБ7.2 (временно). После проведения провайдером сети интернет, блок переподключить к Ethernet со статическим IP адресом.

В качестве переговорных устройств крыши кабины и приямка используются переговорные устройства 7.2 ЛНГС.465213.270.500 и ЛНГС.465213.270.500-02 (далее ПУ). Данные ПУ имеют два интерфейса для подключения к ЛБ v7.2: проводную последовательную шину и беспроводный интерфейс Wi-Fi (стандарта 802.11 b/g/n). В проекте применяется проводная технология.

Включение и отключение лифта электромагнитным пускателем выполняется ЛБ v7.2 с применением модуля управления пускателем ЛНГС.465213.270.020.

Застройщиком выполняется только установка в оголовке лифтовой шахты модема и роутера. Установка Контроллера локальной шины, лифтовых блоков и переговорных устройств лифта и подключение их к станции управления лифтами выполняется обслуживающей лифты организацией по отдельному договору.

Система эфирного телевидения:

Для возможности приема и трансляции телепередач цифрового и аналогового ТВ, на кровле каждой жилой секции предусматривается установка дециметровых антенн на мачте, от которых в металлорукаве ф20мм прокладываются коаксиальный кабель к ТВ усилителю прямого усиления с регулируемым уровнем выходного сигнала, устанавливаемому в слаботочном отсеке этажного щита на верхнем этаже каждого подъезда.

Вертикальная разводка по стоякам системы эфирного телевидения от усилителя на верхнем этаже здания до горизонтальных распределительных узлов на этажах (ответвители и делители), выполнить коаксиальным кабелем 75Ом RG6-нг-HF в гладкой ПВХ трубе ф50мм совместно с кабелями системы домофонии. Горизонтальную разводку по этажам до квартир выполнить кабелем 75Ом RG6-нг-HF в гофрированных ПВХ трубах ф20мм совместно с кабелем системы домофонии по потолку до оконечных розеток в квартирах. Опуски к розеткам выполняются под слоем штукатурки.

В соответствии с требованиями табл.5.1 ГОСТ Р52023-2003, диапазон уровней напряжения радиосигналов изображения в полосе частот распределения радиосигналов должен быть в пределах 60-80 дБ (мкВ). ТВ ответвители на этажах выбрать в соответствии со структурной схемой в графической части настоящего проекта, для обеспечения требуемого уровня сигнала у конечного абонента.

Электрические проводки

К прокладке приняты кабели типа RG6-нг-HF, КСВВ-нг(А)-LS, (или аналогичные).

Горизонтальная прокладка кабелей в коридорах подвального этажа выполняется в лотке, а также открыто по потолку и стенам в ПВХ трубах. Вертикальная прокладка - в стояках из жестких гладких ПВХ труб, установленных в нишах (3 трубы в нише).

Горизонтальная прокладка кабелей в коридорах, начиная с 1-го этажа и выше выполняется в запотолочном пространстве в ПВХ трубах. В помещениях квартир монтаж кабелей выполняется по потолку в гофрированных трубах, опуски выполняются скрыто под слоем штукатурки.

Внутридомовые кабельные сети трехпроводного радиовещания и домофонии, а также горизонтальные оптические кабели от этажного щита до оптических розеток выполняются за счет застройщика. Сеть GPON до щита ШТК во внутриплощадочной кабельной канализации, а также в стояках (для нужд IP телефонии, и интернет), согласно Технических условий, выполняются в подготовленных застройщиком каналах за счет провайдера.

Изм.	Кол.Уч	Лист	№ Док.	Подпись	Дата	А/03-2021-9,22-СС		
						Жилой комплекс "Резиденция Анаполис"		
Разработал		Бурлак В.Г.			06.22	7-ми этажный жилой дом со встроенными нежилыми помещениями. Тип 1. № 9, 22	Стадия: Р	Лист: 1 / Листов: 15
Н.контроль		Кузнецов			06.22	Общие данные	ИП Логвинов А.В.	
ГИП		Казаченко			06.22			

Формат А4х3

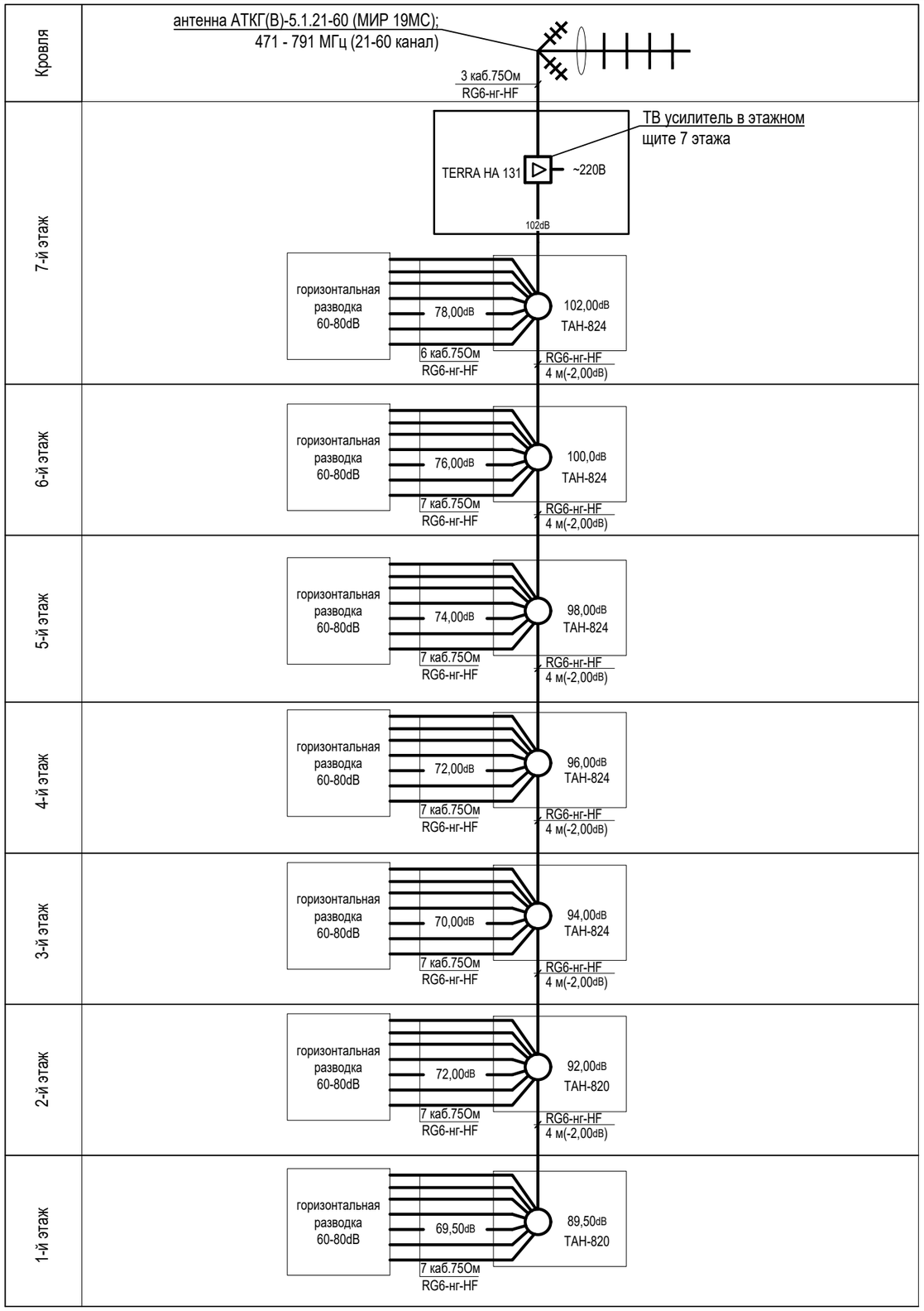

Эскиз. Установка мачты с антенной.

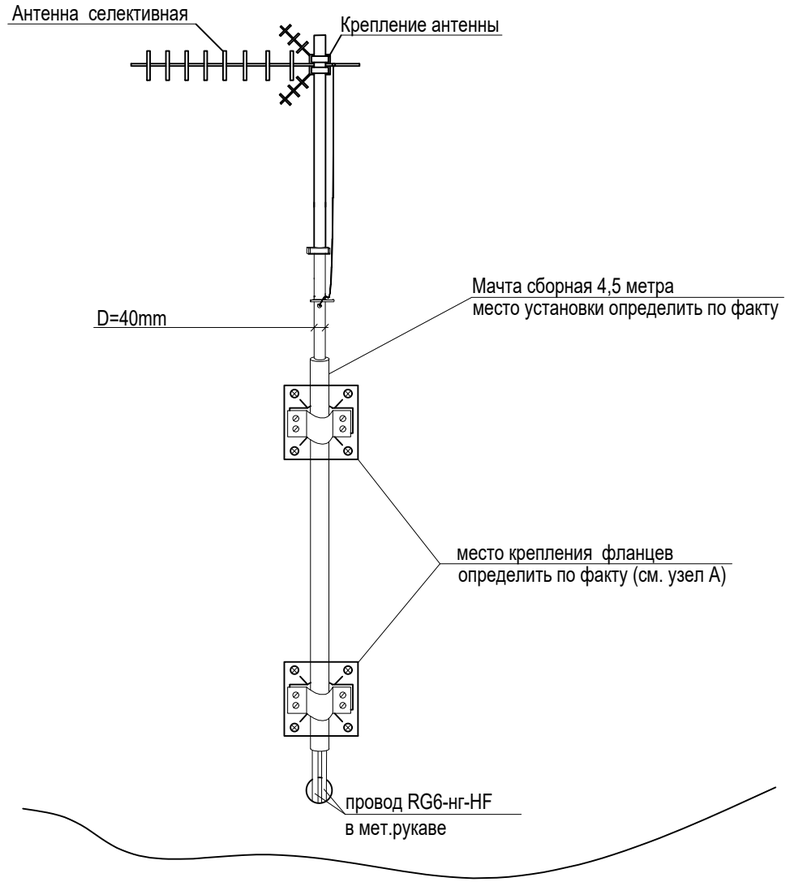

Потребность кабелей и проводов, длина, м

Марка, число и сечение жил	Длина, м
RG6-нг-HF	30

Узел А

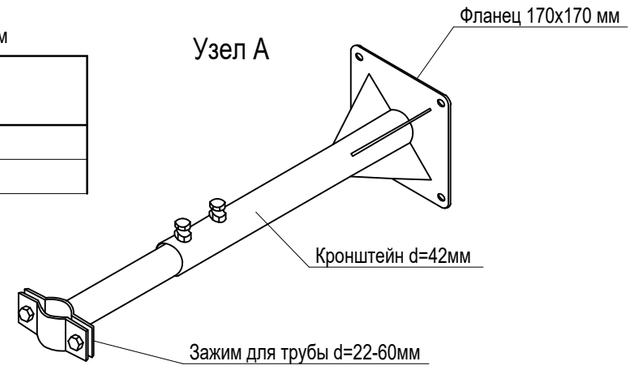

Изм.	Кол.Уч	Лист	№ Док.	Подпись	Дата
Разработал		Бурлак В.Г.			06.22
Н.контроль		Кузнецов			06.22
ГИП		Казаченко			06.22

A/03-2021-9,22-СС

Жилой комплекс "Резиденция Анаполис"

7-ми этажный жилой дом со встроенными нежилыми помещениями. Тип 1. № 9, 22

Стадия	Лист	Листов
Р	2	

Структурная схема системы эфирного телевидения домов 9,22

ИП Логвинов А.В.

Согласовано

Взам.инв.№

Подпись и дата

Инв.№ подл.

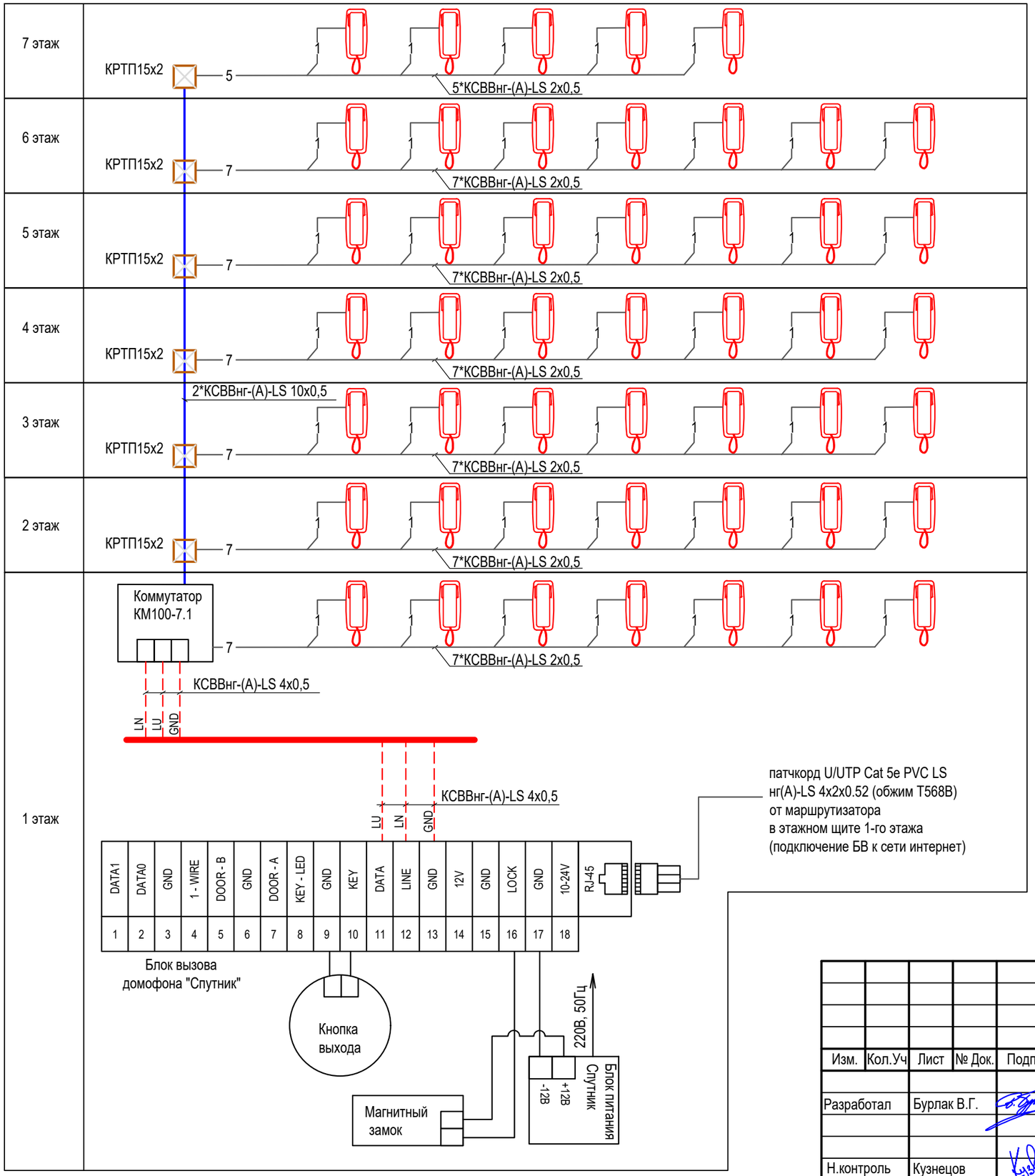

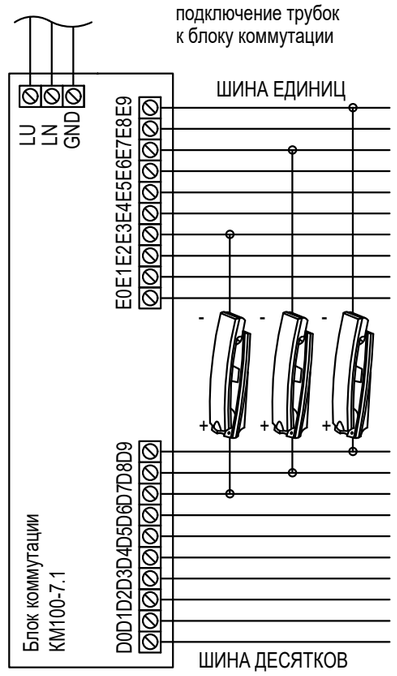

Потребность кабелей и проводов, длина, м

Марка, число и сечение жил	Длина, м
КСВВнг-(А)-LS 10х0,5	45

Изм.	Кол.Уч	Лист	№ Док.	Подпись	Дата
Разработал		Бурлак В.Г.			06.22
Н.контроль		Кузнецов			06.22
ГИП		Казаченко			06.22

А/03-2021-9,22-СС

Жилой комплекс "Резиденция Анаполис"

7-ми этажный жилой дом со встроенными нежилыми помещениями. Тип 1. № 9, 22

Стадия	Лист	Листов
Р	3	

Структурная схема системы домофонии домов 9,22

ИП Логвинов А.В.

Согласовано

Взам.инв.№

Подпись и дата

Инв.№ подл.

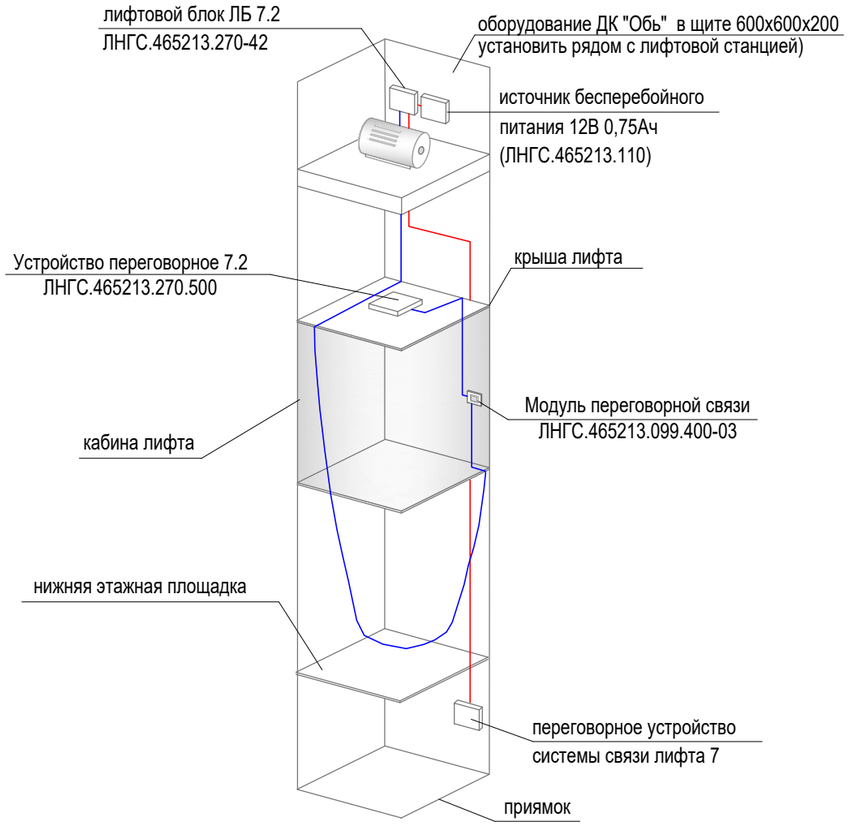

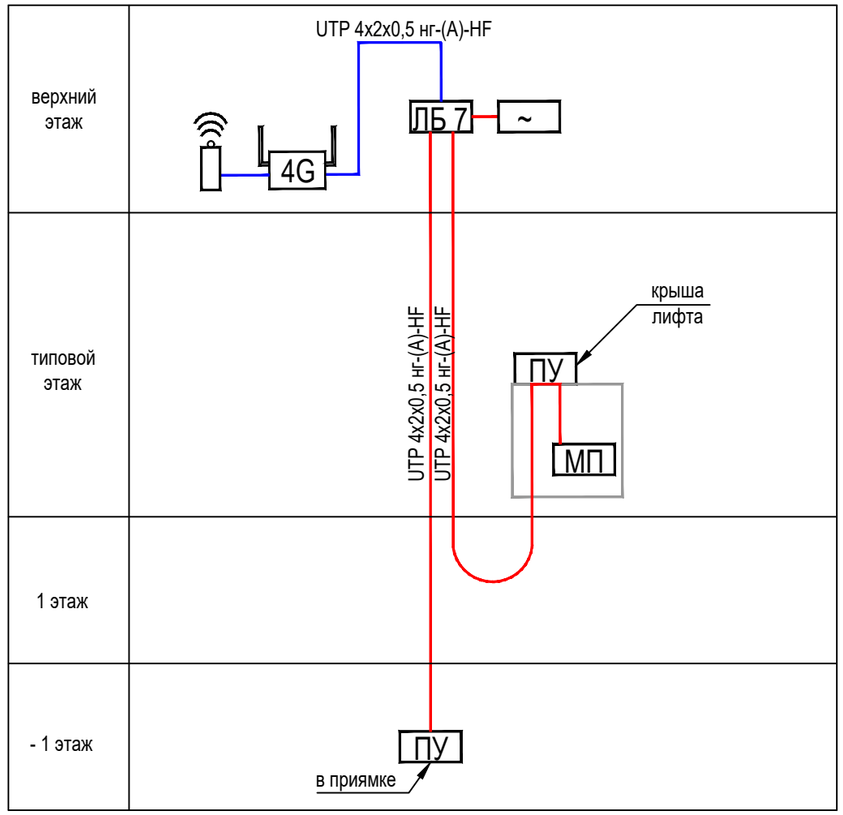

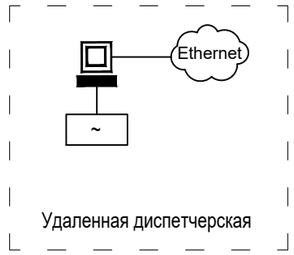

Проектным решением диспетчерский контроль за работой лифтов осуществлен на базе диспетчерского комплекса «Обь».
Диспетчерский комплекс, подключенный к лифту, должен обеспечивать:

а) передачу диспетчеру следующего минимального объема информации (согласно ТР ТС 011/2011):

- о срабатывании электрических цепей безопасности;
- о несанкционированном открывании дверей шахты в режиме нормальной работы;
- об открытии двери (крышки) устройства управления лифта без машинного помещения.

б) переговорную связь с обслуживающим персоналом (пп.5.12.3.1, 5.2.1.6 ГОСТ 33984.1-2016):

- между кабиной лифта и диспетчерским пунктом,
- приямком и диспетчерским пунктом,
- крышей кабины и диспетчерским пунктом.

в) внутреннюю переговорную связь с квалифицированным персоналом, отвечающим за освобождение (эвакуацию) (п.5.2.6.6.2 ГОСТ 33984.1-2016).

В качестве сети передачи данных между лифтовым блокоми версии 7.2 (далее ЛБ v7.2) и диспетчерским пунктом, предусматривается установка 4G модема и 4G роутера, к которым подключается блок ЛБ7.2 (временно). После проведения провайдером сети интернет, блок переподключить к Ethernet со статическим IP адресом.

В качестве переговорных устройств крыши кабины и приямка используются переговорные устройства 7.2 ЛНГС.465213.270.500 и ЛНГС.465213.270.500-02 (далее ПУ). Данные ПУ имеют два интерфейса для подключения к ЛБ v7.2: проводную последовательную шину и беспроводный интерфейс Wi-Fi (стандарта 802.11 b/g/n). В проекте применяется проводная технология.
Включение и отключение лифта электромагнитным пускателем выполняется ЛБ v7.2 с применением модуля управления пускателем ЛНГС.465213.270.020.

	Условные графические обозначения		
~	- блок бесперебойного питания	ЛБ 7	- лифтовой блок ЛБ 7.2
	- персональный компьютер	LAN	- Сеть здания (от коммутатора в щитовой)
МП	- модуль переговорной связи	ПУ	- переговорное устройство 7.2
4G	- роутер ZyXEL Keenetic 4G		- кабель в лифтовой шахте UTP 4x2x0,5 нг-(A)-HF
	- 4G LTE модем		- кабель между секциями UTP 4x2x0,5 нг-(A)-HF

Взам.инв.№
Подпись и дата
Инв.№ подл.

Изм.	Кол.Уч	Лист	№ Док.	Подпись	Дата
Разработал		Бурлак В.Г.			06.22
Н.контроль		Кузнецов			06.22
ГИП		Казаченко			06.22

A/03-2021-9,22-СС

Жилой комплекс "Резиденция Анаполис"

7-ми этажный жилой дом со встроенными нежилыми помещениями. Тип 1. № 9, 22

Стадия	Лист	Листов
Р	4	

Структурная схема системы диспетчеризации лифтов домов 9,22

ИП Логвинов А.В.

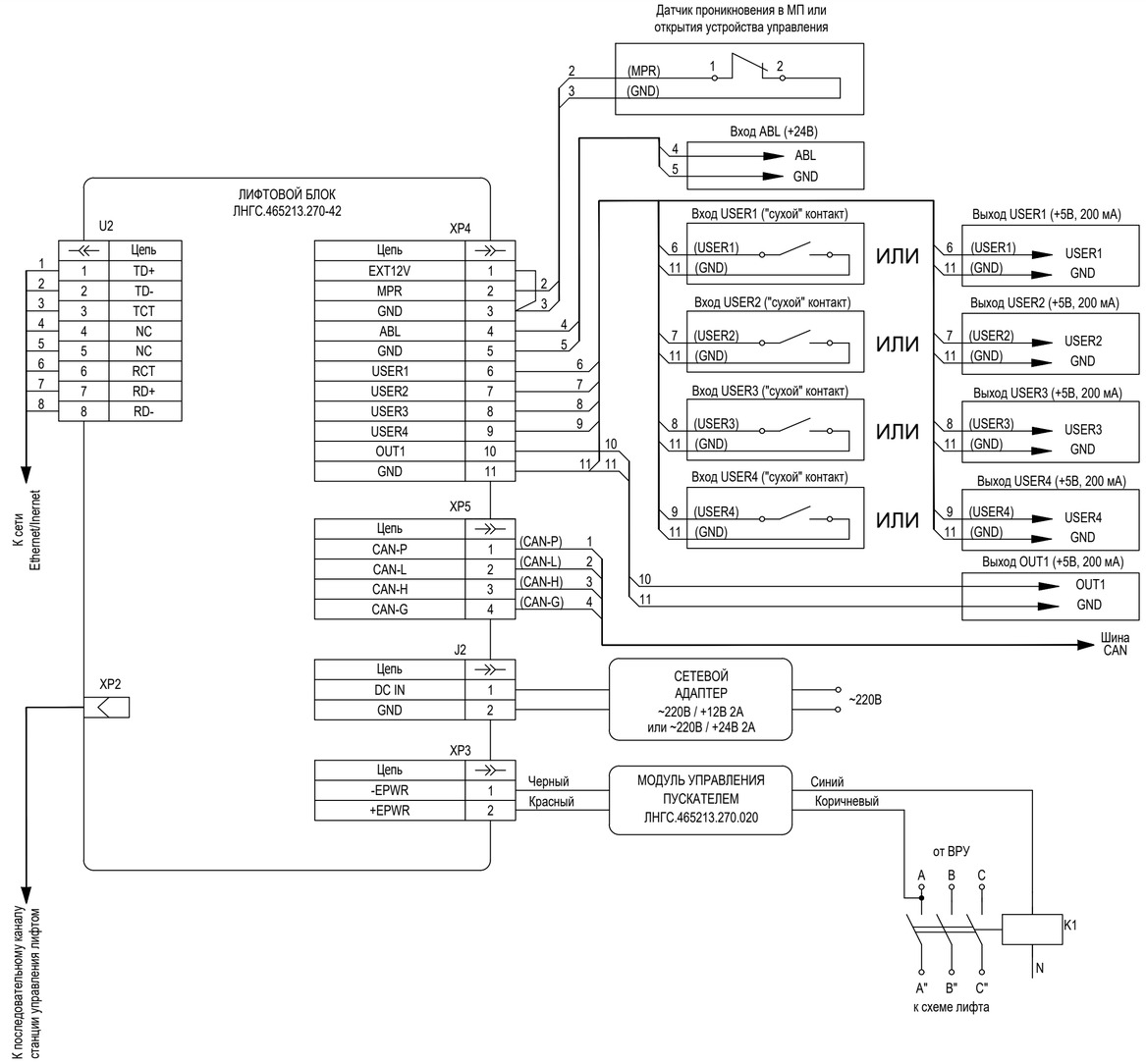

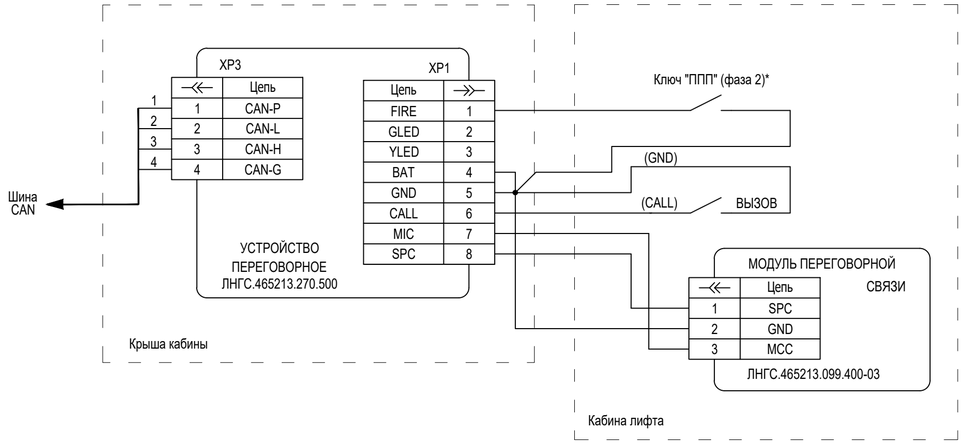

1. Перед подключением переговорного устройства необходимо установить режим его работы "Приямок" или "Кабина".
2. На оконечных устройствах шины CAN необходимо выполнить подключение "Терминатора".

						A/03-2021-9,22-СС		
						Жилой комплекс "Резиденция Анаполис"		
Изм.	Кол.Уч	Лист	№ Док.	Подпись	Дата			
Разработал		Бурлак В.Г.			06.22	7-ми этажный жилой дом со встроенными нежилыми помещениями. Тип 1. № 9, 22	Стадия	Лист	Листов
							Р	5	
Н.контроль		Кузнецов			06.22	Принципиальная схема подключения оборудования диспетчеризации лифтов	ИП Логвинов А.В.		
ГИП		Казаченко			06.22				

Согласовано

Взам.инв.№

Подпись и дата

Инв.№ подл.

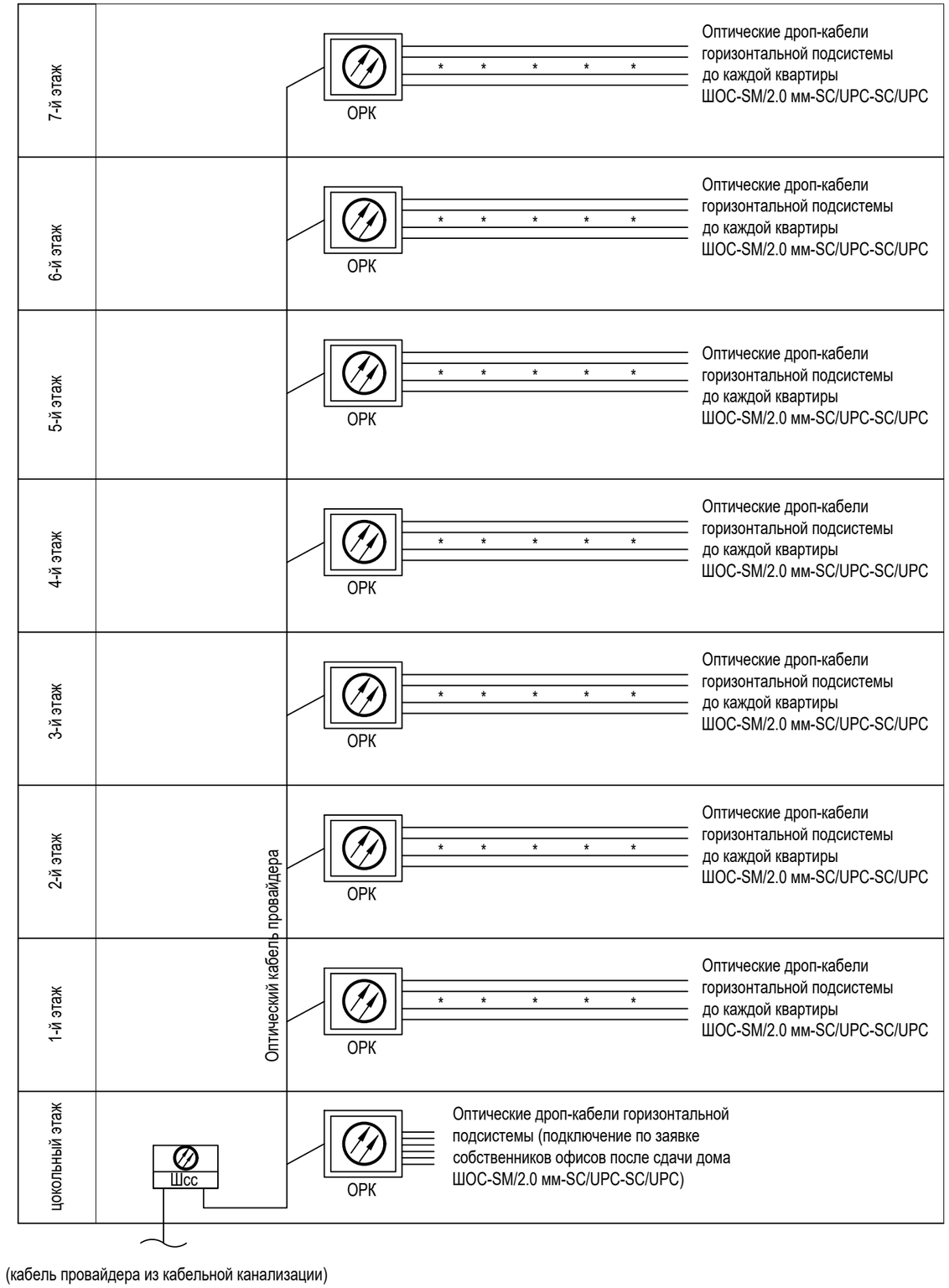

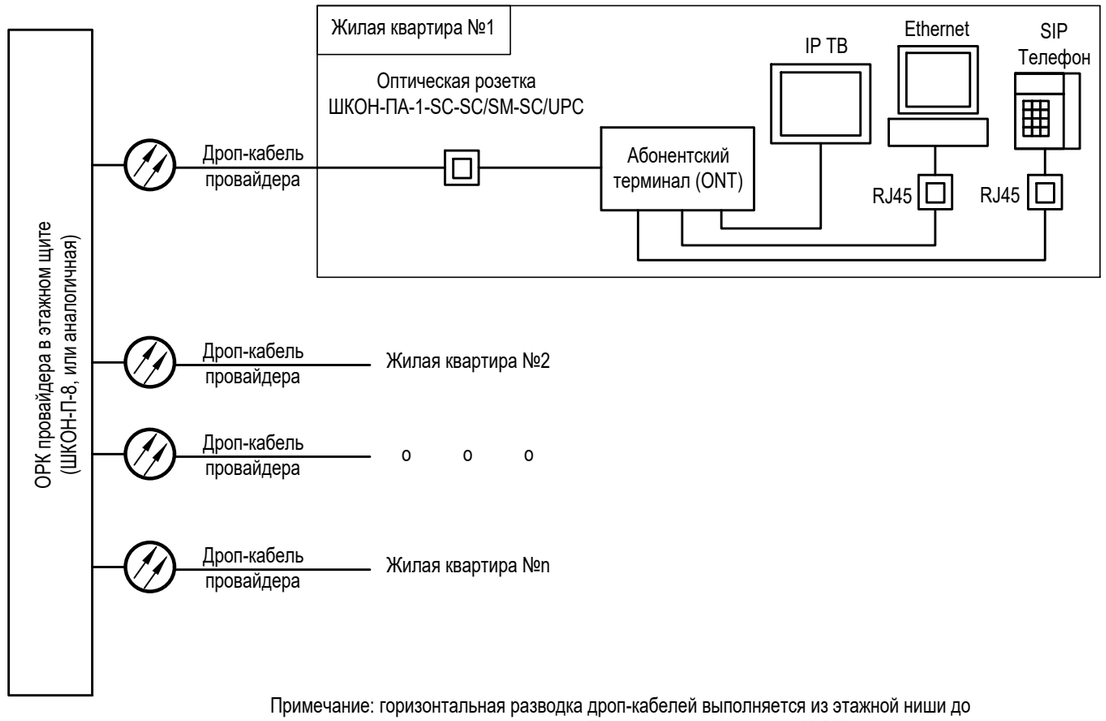

Примечание: горизонтальная разводка дроп-кабелей выполняется из этажной ниши до оптических розеток в каждой квартире. Подключение в квартирах №2-№n выполняется аналогично квартире №1 на эскизе.

Согласовано

Взам.инв.№

Подпись и дата

Инв.№ подл.

Изм.	Кол.Уч	Лист	№ Док.	Подпись	Дата
Разработал		Бурлак В.Г.			06.22
Н.контроль		Кузнецов			06.22
ГИП		Казаченко			06.22

А/03-2021-9,22-СС

Жилой комплекс "Резиденция Анаполис"

7-ми этажный жилой дом со встроенными нежилыми помещениями. Тип 1. № 9, 22

Стадия	Лист	Листов
Р	6	

Структурная схема пассивной оптической сети интернет и IP телефонии (GPON) домов 9,22

ИП Логвинов А.В.

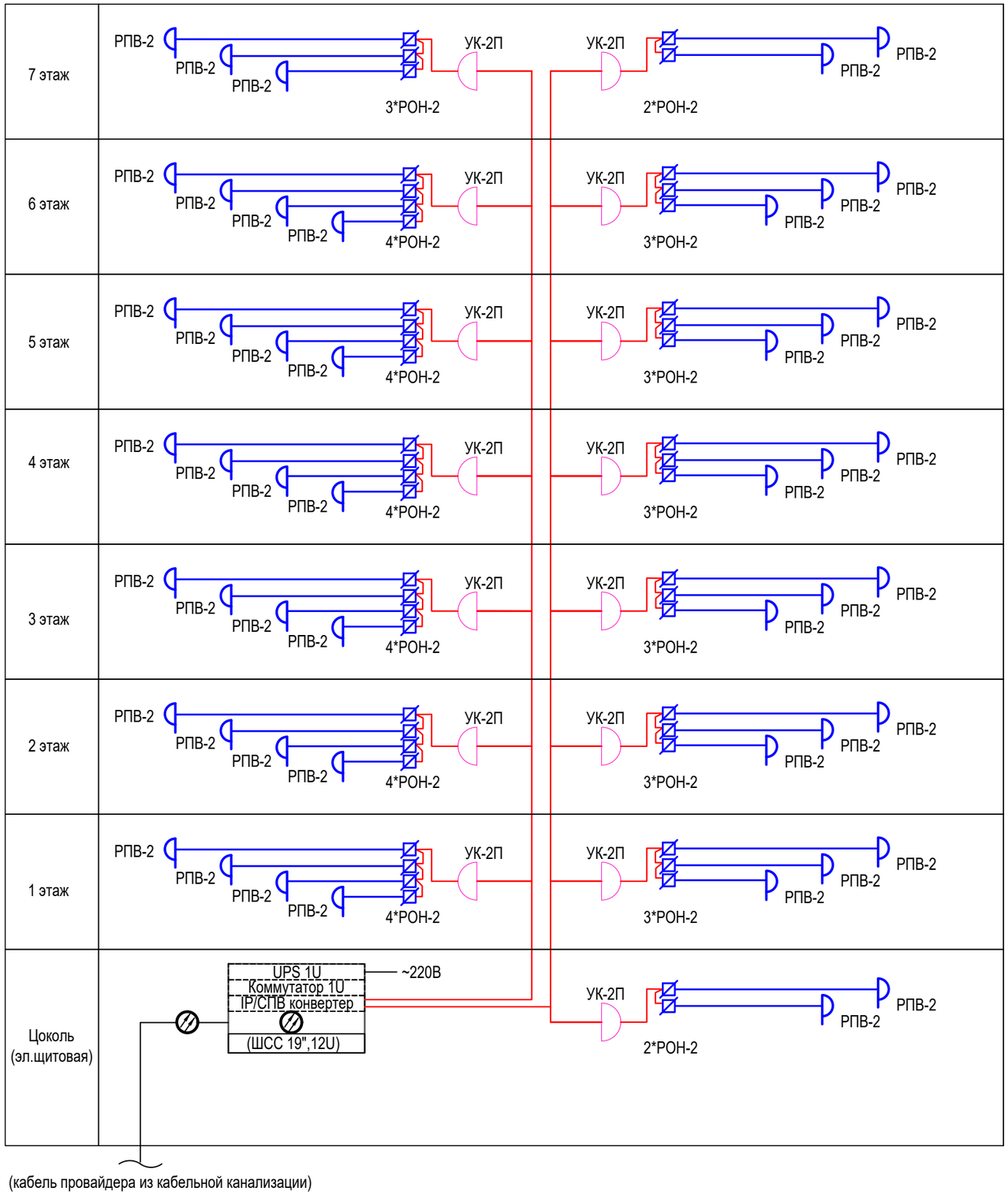

Потребность кабелей и проводов, длина, м

Марка, число и сечение жил	Длина, м
КСВВ-нг-LS 1х2х1,38	40

Примечания:

1) Ограничительные коробки РОН-2 устанавливаются на каждом этаже около каждой квартиры. Ответвление от магистральных кабелей производить без разрыва в ответвительных коробках с креплением под винт.
2) Кабель КСВВ-нг-LS 1х2х1,38 в стояках проложить в ПВХ трубах, не распространяющих горение, отдельно от других слаботочных сетей,а в межквартирных коридорах проложить открыто в гофрированных трубах ф20мм по потолку. Кабель КСВВ-нг-LS 1х2х0,9 для горизонтальной разводки от ограничительных коробок РОН-2 до абонентских розеток РПВ-2 также выполнить по потолку в гофрированных трубах. Опуски к абонентским розетком выполнить скрыто под слоем штукатурки.
3) Абонентские розетки РПВ-2 на высоте 300мм от уровня чистого пола согласно планов.
4) Оборудование связи устанавливается в электрощитовой за счет провайдера

Условные обозначения и изображения:			
	- Коробка абонентская ограничительная РОН-2 на 2 абонента		- КСВВ-нг-LS 1х2х1,38
	- Радиорозетка РПВ-2		- КСВВ-нг-LS 1х2х0,9

Согласовано

Взам.инв.№

Подпись и дата

Инв.№ подл.

Изм.	Кол.Уч	Лист	№ Док.	Подпись	Дата
Разработал		Бурлак В.Г.			06.22
Н.контроль		Кузнецов			06.22
ГИП		Казаченко			06.22

А/03-2021-9,22-СС

Жилой комплекс "Резиденция Анаполис"

7-ми этажный жилой дом со встроенными нежилыми помещениями. Тип 1. № 9, 22

Стадия	Лист	Листов
Р	7	

Структурная схема системы проводного радиовещения домов 9,22

ИП Логвинов А.В.

Огнестойкая кабельная проходка (возможно применение любого решения сертифицированных огнестойких проходок другого производителя)

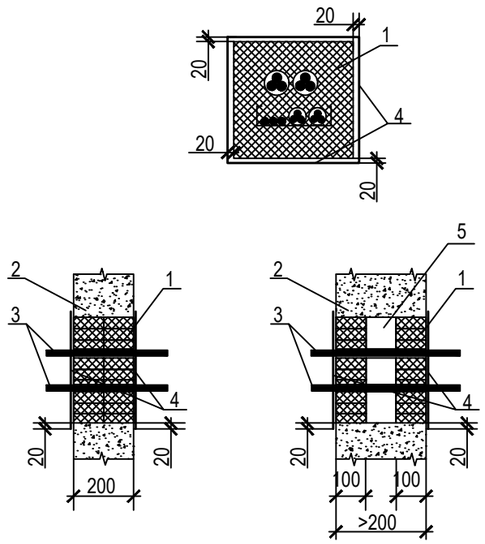

1. Детали на основе смеси "Крилер";
2. Противопожарная преграда;
3. Кабель (пучок кабелей);
4. Мастика огнестойкая уплотнительная "АКМ-01";
5. Воздушный зазор.

Предел огнестойкости (IET), мин.	30	45	60	90	120	150	180	240
Толщина проходки, мм	50	70	100	150	200	250	300	400

Огнестойкая кабельная проходка «ЩИТ-АК-4» (ТУ 5768-816-96360602-2011)

Универсальная огнестойкая кабельная проходка ЩИТ-АК-4 предназначена для заполнения мест прохода кабельных линий через огнестойкие преграды зданий и сооружений и предотвращения вероятности распространения огня по кабельным линиям из одного помещения в другое. Допускается применение проходки в качестве огнепреградительного пояса в кабельных каналах.

Проходка представляет собой композицию, состоящую из терморасширяющейся резиновой смеси типа «Крилер» (ТУ 2549-005-96360602-10) с заполнением отверстий, трещин и выемок огнестойкой уплотнительной мастикой «АКМ-01» (ТУ 5772-007-78378018-10).

Предел огнестойкости проходки до 4-х часов (EIT 240).
Срок эксплуатации проходки не менее 30 лет.

При прохождении стен толщиной свыше 200мм необходимо оставлять внутри полости проходки на расстоянии 100мм от её торцов воздушный зазор для предотвращения необходимости снижать допустимые длительные токи нагрузки на кабели.

Крепление труб для прокладки кабелей к стене в слаботочных нишах (шаг крепления 1 м)

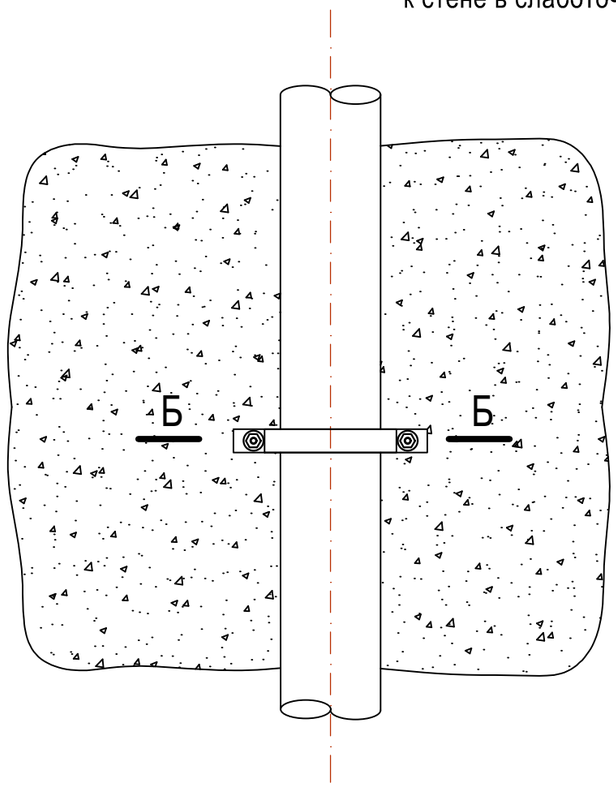

Вид Б

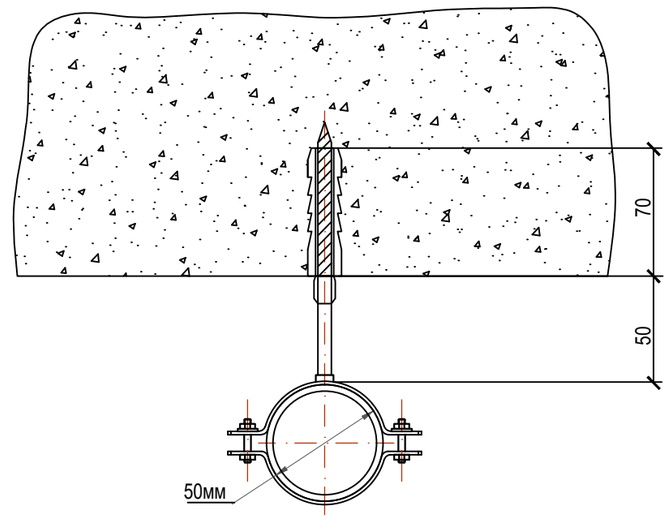

Согласовано

Взам.инв.№

Подпись и дата

Инв.№ подл.

Изм.	Кол.Уч	Лист	№ Док.	Подпись	Дата
Разработал		Бурлак В.Г.			06.22
Н.контроль		Кузнецов			06.22
ГИП		Казаченко			06.22

A/03-2021-9,22-СС

Жилой комплекс "Резиденция Анаполис"

7-ми этажный жилой дом со встроенными нежилыми помещениями. Тип 1. № 9, 22

Стадия	Лист	Листов
Р	8	

Узлы креплений и кабельных проходок

ИП Логвинов А.В.

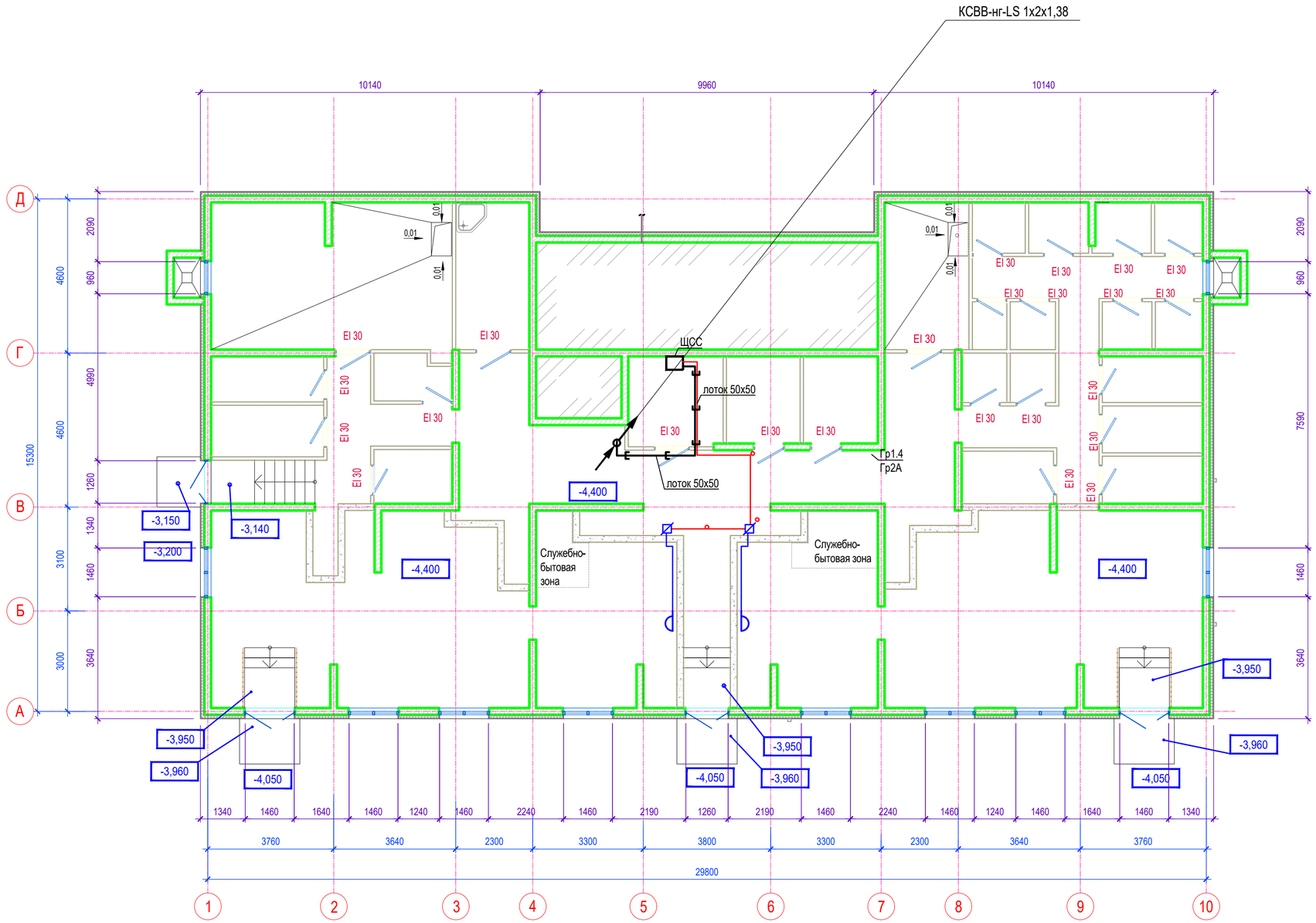

Потребность кабелей и проводов, длина, м

Марка, число и сечение жил	Длина, м
КСВВ-нг-LS 1х2х1,38	30
КСВВ-нг-LS 1х2х1,09	10

Потребность труб

Обозначение по стандарту	Диаметр по стандарту мм	Длина м
ПВХ гофр.ф20 ИЭК	Ø20	20

Изм.	Кол.Уч	Лист	№ Док.	Подпись	Дата
Разработал		Бурлак В.Г.			06.22
Н.контроль		Кузнецов			06.22
ГИП		Казаченко			06.22

А/03-2021-9,22-СС

Жилой комплекс "Резиденция Анаполис"

7-ми этажный жилой дом со встроенными нежилыми помещениями. Тип 1. № 9, 22

Стадия	Лист	Листов
Р	9	

Литер 9. План оконечного оборудования цоколя

ИП Логвинов А.В.

Взам. инв. №

Подпись и дата

Инв. № подл.

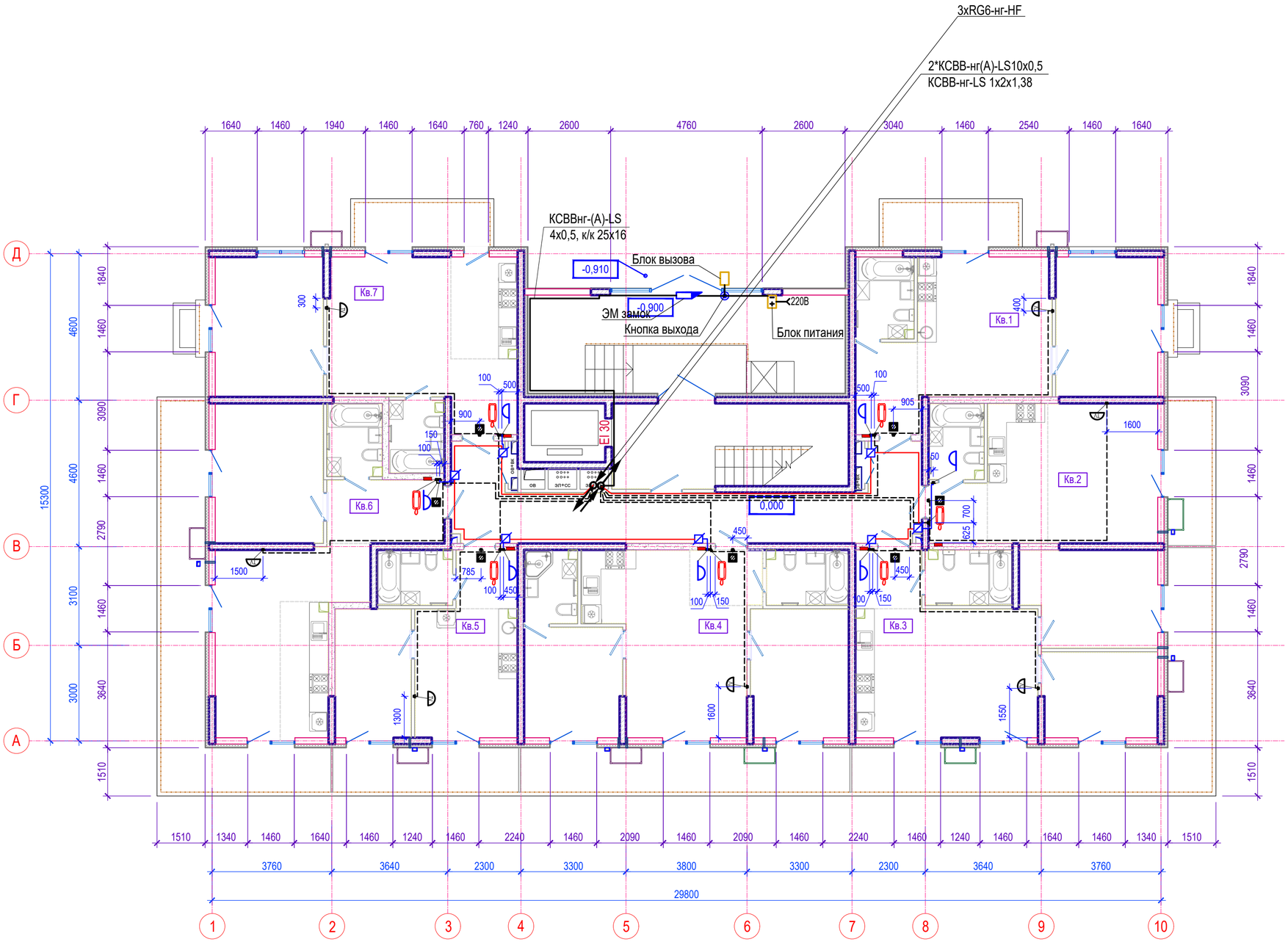

Потребность труб

Обозначение по стандарту	Диаметр по стандарту мм	Длина м
ПВХ гофр.ф20 ИЭК	Ø20	250

Потребность кабелей и проводов, длина, м

Марка, число и сечение жил	Длина, м
КСВВ-нг-LS 1х2х1,38	40
КСВВ-нг-LS 1х2х1,09	30
КСВВнг-(А)-LS 2х0,5	95
RG6-нг-HF	145
КСВВнг-(А)-LS 4х0,5	30
U/UTP Cat 5e PVC LS нг(А)-LS 4х2х0.52	30

Потребность оптических дроп-кабелей, длина, м

Марка, тип, длина (м)	Кол. (шт)
ШОС-SM/2.0 мм-SC/UPC-SC/UPC - 10м	4
ШОС-SM/2.0 мм-SC/UPC-SC/UPC - 15м	3

- Прокладка кабеля КСВВ-нг-LS 1х2х1,38 от ответвительной коробки УК-2П в этажном щите до ограничительных абонентских коробок РОН-2 (в гофр.трубе ф20мм по потолку)
- Прокладка кабеля КСВВ-нг-LS 1х2х1,09 от ограничительных коробок до абонентских розеток РПВ-2 (по потолку в гофр.трубе ф20мм)
- Прокладка двух ПВХ гофрированных труб ф20мм за подвесным потолком:
  1 труба для кабелей ТВ и домофона (КСВВнг-(А)-LS 2х0,5);
  1 труба для прокладки оптического дроп-кабеля.
- вертикальная проходка кабелей связи
- радиорозетка РПВ-2 накладная, h=300мм
- вывод кабеля для домофонной трубки, h=1600мм
- Коробка абонентская ограничительная РОН-2 - на потолке
- абонентская оптическая розетка h=2200мм (устанавливается провайдером)

Изм.	Кол.Уч	Лист	№ Док.	Подпись	Дата
Разработал		Бурлак В.Г.			06.22
Н.контроль		Кузнецов			06.22
ГИП		Казаченко			06.22

А/03-2021-9,22-СС

Жилой комплекс "Резиденция Анаполис"

7-ми этажный жилой дом со встроенными нежилыми помещениями. Тип 1. № 9, 22

Стадия	Лист	Листов
Р	10	

Литер 9. План оконечного оборудования 1 этажа

ИП Логвинов А.В.

Взам. инв. №

Подпись и дата

Инв. № подл.

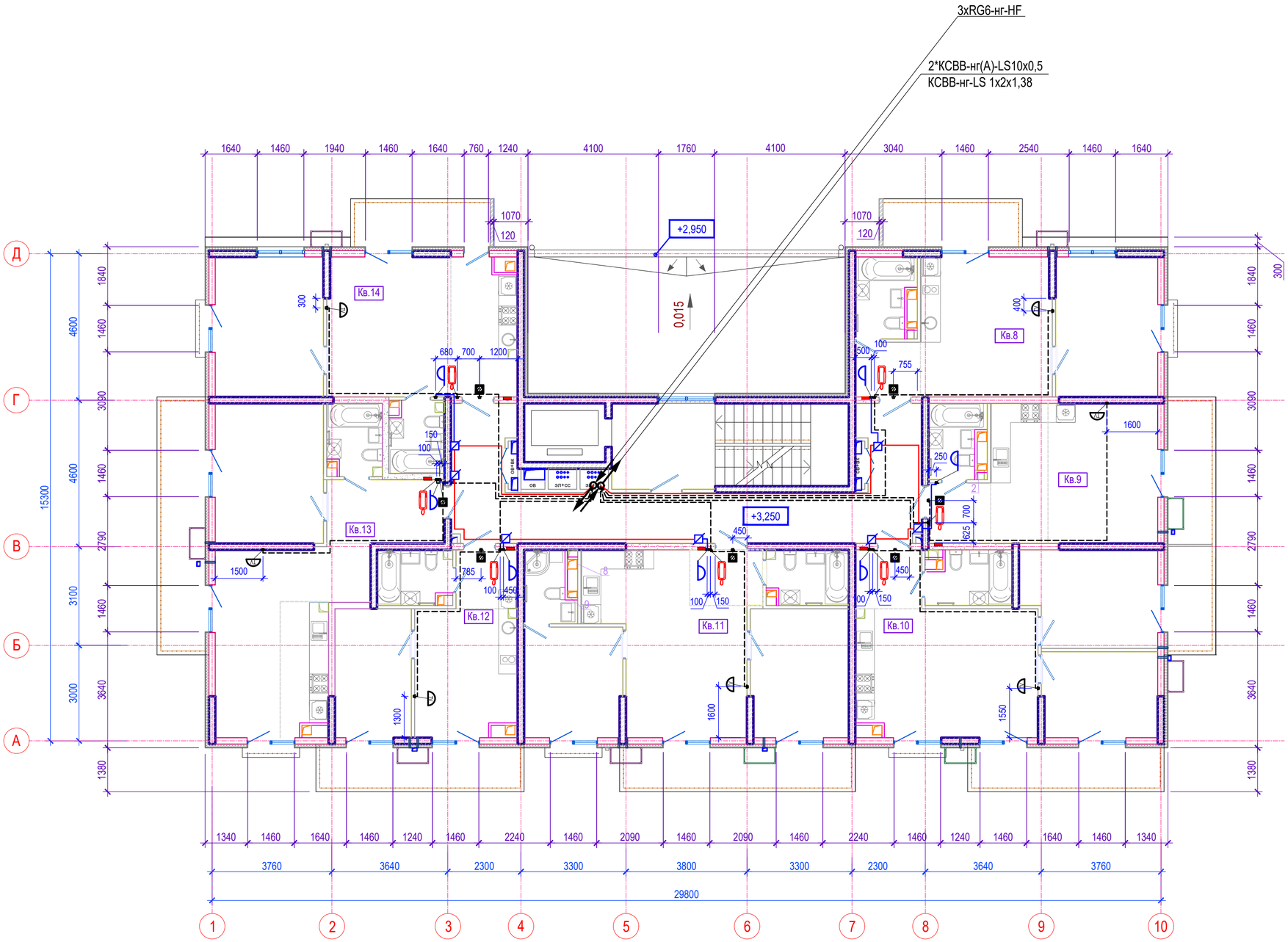

Потребность труб

Обозначение по стандарту	Диаметр по стандарту мм	Длина м
ПВХ гофр.ф20 ИЭК	Ø20	250

Потребность кабелей и проводов, длина, м

Марка, число и сечение жил	Длина, м
КСВВ-нг-LS 1х2х1,38	40
КСВВ-нг-LS 1х2х1,09	30
КСВВнг-(А)-LS 2х0,5	95
RG6-нг-HF	145

Потребность оптических дроп-кабелей, длина, м

Марка, тип, длина (м)	Кол. (шт)
ШОС-SM/2.0 мм-SC/UPC-SC/UPC - 10м	4
ШОС-SM/2.0 мм-SC/UPC-SC/UPC - 15м	3

- Прокладка кабеля КСВВ-нг-LS 1х2х1,38 от ответвительной коробки УК-2П в этажном щите до ограничительных абонентских коробок РОН-2 (в гофр.трубе ф20мм по потолку)
- Прокладка кабеля КСВВ-нг-LS 1х2х1,09 от ограничительных коробок до абонентских розеток РПВ-2 (по потолку в гофр.трубе ф20мм)
- Прокладка двух ПВХ гофрированных труб ф20мм за подвесным потолком: 1 труба для кабелей ТВ и домофона (КСВВнг-(А)-LS 2х0,5); 1 труба для прокладки оптического дроп-кабеля.
- вертикальная проходка кабелей связи
- радиорозетка РПВ-2 накладная, h=300мм
- вывод кабеля для домофонной трубки, h=1600мм
- Коробка абонентская ограничительная РОН-2 - на потолке
- абонентская оптическая розетка h=2200мм (устанавливается провайдером)

Изм.	Кол.Уч	Лист	№ Док.	Подпись	Дата
Разработал		Бурлак В.Г.			06.22
Н.контроль		Кузнецов			06.22
ГИП		Казаченко			06.22

А/03-2021-9,22-СС

Жилой комплекс "Резиденция Анаполис"

7-ми этажный жилой дом со встроенными нежилыми помещениями. Тип 1. № 9, 22

Стадия	Лист	Листов
Р	11	

Литер 9. План оконечного оборудования 2 этажа

ИП Логвинов А.В.

Взам. инв. №

Подпись и дата

Инв. № подл.

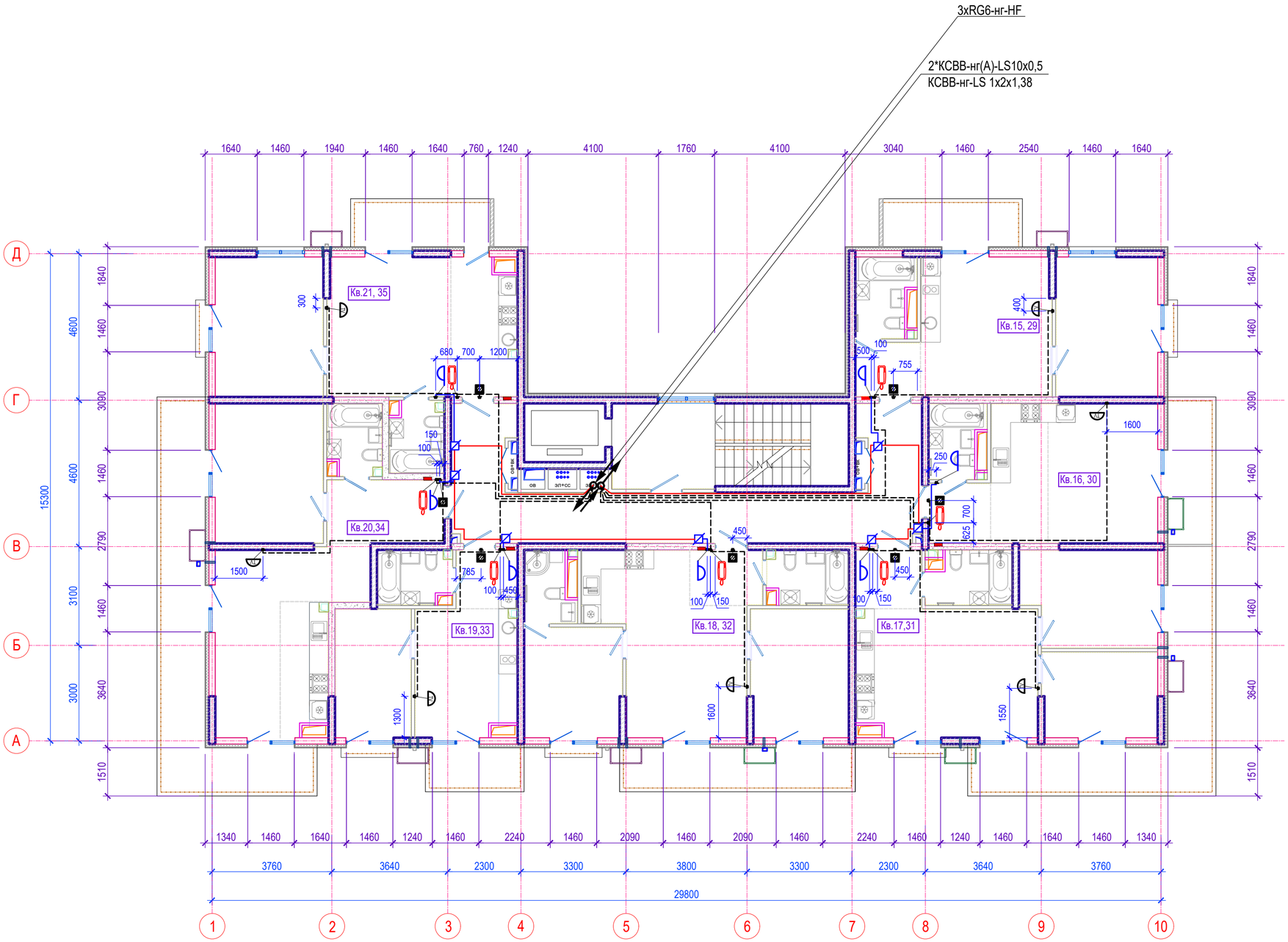

Потребность труб

Обозначение по стандарту	Диаметр по стандарту мм	Длина м
ПВХ гофр.ф20 ИЭК	Ø20	250

Потребность кабелей и проводов, длина, м

Марка, число и сечение жил	Длина, м
КСВВ-нг-LS 1х2х1,38	40
КСВВ-нг-LS 1х2х1,09	30
КСВВнг-(А)-LS 2х0,5	95
RG6-нг-HF	145

Потребность оптических дроп-кабелей, длина, м

Марка, тип, длина (м)	Кол. (шт)
ШОС-SM/2.0 мм-SC/UPC-SC/UPC - 10м	4
ШОС-SM/2.0 мм-SC/UPC-SC/UPC - 15м	3

- Прокладка кабеля КСВВ-нг-LS 1х2х1,38 от ответвительной коробки УК-2П в этажном щите до ограничительных абонентских коробок РОН-2 (в гофр.трубе ф20мм по потолку)
- Прокладка кабеля КСВВ-нг-LS 1х2х1,09 от ограничительных коробок до абонентских розеток РПВ-2 (по потолку в гофр.трубе ф20мм)
- Прокладка двух ПВХ гофрированных труб ф20мм за подвесным потолком:
  1 труба для кабелей ТВ и домофона (КСВВнг-(А)-LS 2х0,5);
  1 труба для прокладки оптического дроп-кабеля.
- вертикальная проходка кабелей связи
- радиорозетка РПВ-2 накладная, h=300мм
- вывод кабеля для домофонной трубки, h=1600мм
- Коробка абонентская ограничительная РОН-2 - на потолке
- абонентская оптическая розетка h=2200мм (устанавливается провайдером)

Взам. инв. №

Подпись и дата

Инв. № подл.

Изм.	Кол.Уч	Лист	№ Док.	Подпись	Дата
Разработал		Бурлак В.Г.			06.22
Н.контроль		Кузнецов			06.22
ГИП		Казаченко			06.22

А/03-2021-9,22-СС

Жилой комплекс "Резиденция Анаполис"

7-ми этажный жилой дом со встроенными нежилыми помещениями. Тип 1. № 9, 22

Стадия	Лист	Листов
Р	12	

Литер 9. План оконечного оборудования 3,5 этажей

ИП Логвинов А.В.

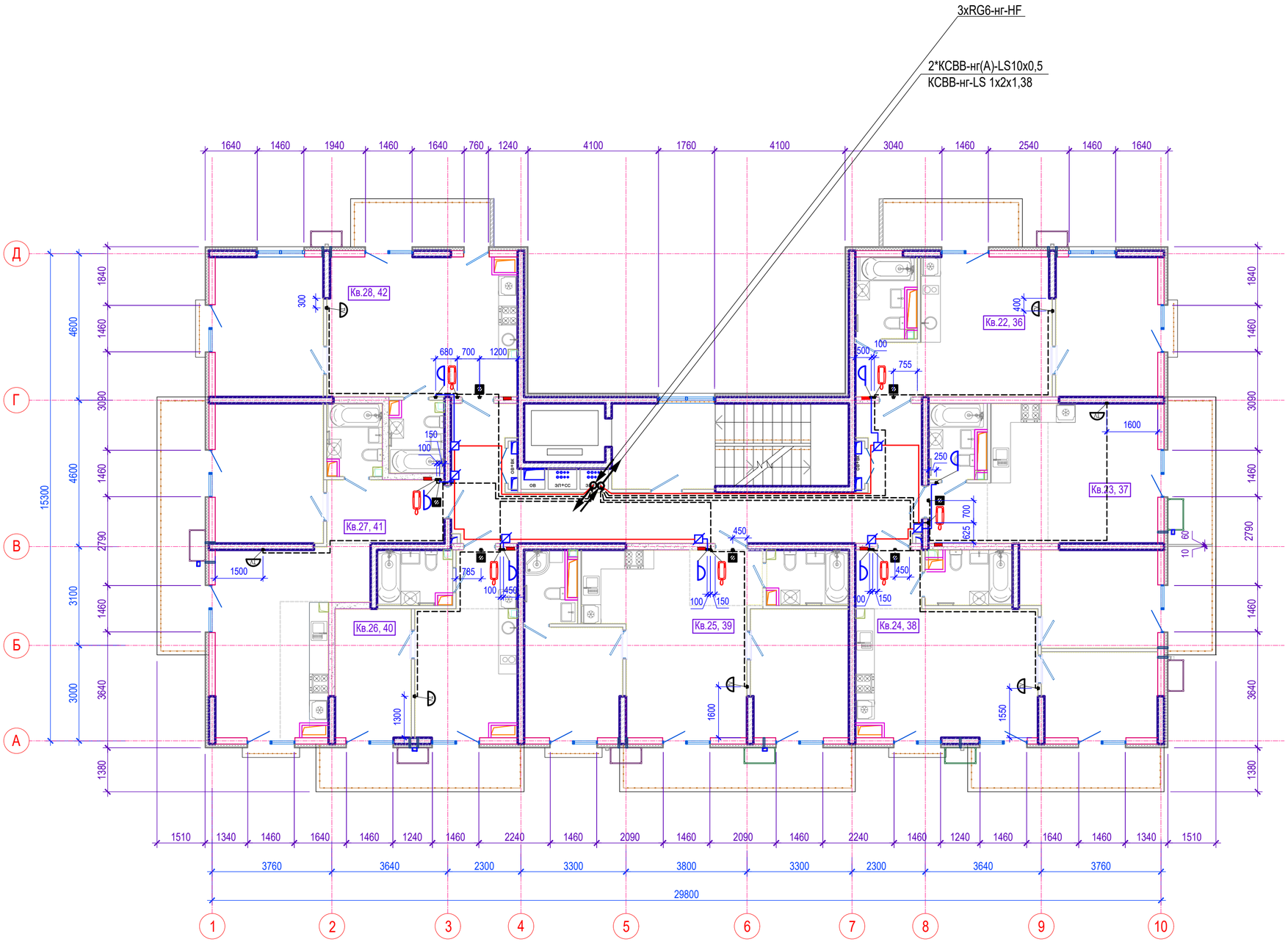

Потребность труб

Обозначение по стандарту	Диаметр по стандарту мм	Длина м
ПВХ гофр.ф20 ИЭК	Ø20	250

Потребность кабелей и проводов, длина, м

Марка, число и сечение жил	Длина, м
КСВВ-нг-LS 1х2х1,38	40
КСВВ-нг-LS 1х2х1,09	30
КСВВнг-(А)-LS 2х0,5	95
RG6-нг-HF	145

Потребность оптических дроп-кабелей, длина, м

Марка, тип, длина (м)	Кол. (шт)
ШОС-SM/2.0 мм-SC/UPC-SC/UPC - 10м	4
ШОС-SM/2.0 мм-SC/UPC-SC/UPC - 15м	3

- Прокладка кабеля КСВВ-нг-LS 1х2х1,38 от ответвительной коробки УК-2П в этажном щите до ограничительных абонентских коробок РОН-2 (в гофр.трубе ф20мм по потолку)
- Прокладка кабеля КСВВ-нг-LS 1х2х1,09 от ограничительных коробок до абонентских розеток РПВ-2 (по потолку в гофр.трубе ф20мм)
- Прокладка двух ПВХ гофрированных труб ф20мм за подвесным потолком:
  1 труба для кабелей ТВ и домофона (КСВВнг-(А)-LS 2х0,5);
  1 труба для прокладки оптического дроп-кабеля.
- вертикальная проходка кабелей связи
- радиорозетка РПВ-2 накладная, h=300мм
- вывод кабеля для домофонной трубки, h=1600мм
- Коробка абонентская ограничительная РОН-2 - на потолке
- абонентская оптическая розетка h=2200мм (устанавливается провайдером)

Взам. инв. №

Подпись и дата

Инв. № подл.

Изм.	Кол.Уч	Лист	№ Док.	Подпись	Дата
Разработал		Бурлак В.Г.			06.22
Н.контроль		Кузнецов			06.22
ГИП		Казаченко			06.22

А/03-2021-9,22-СС

Жилой комплекс "Резиденция Анаполис"

7-ми этажный жилой дом со встроенными нежилыми помещениями. Тип 1. № 9, 22

Стадия	Лист	Листов
Р	13	

Литер 9. План оконечного оборудования 4,6 этажей

ИП Логвинов А.В.

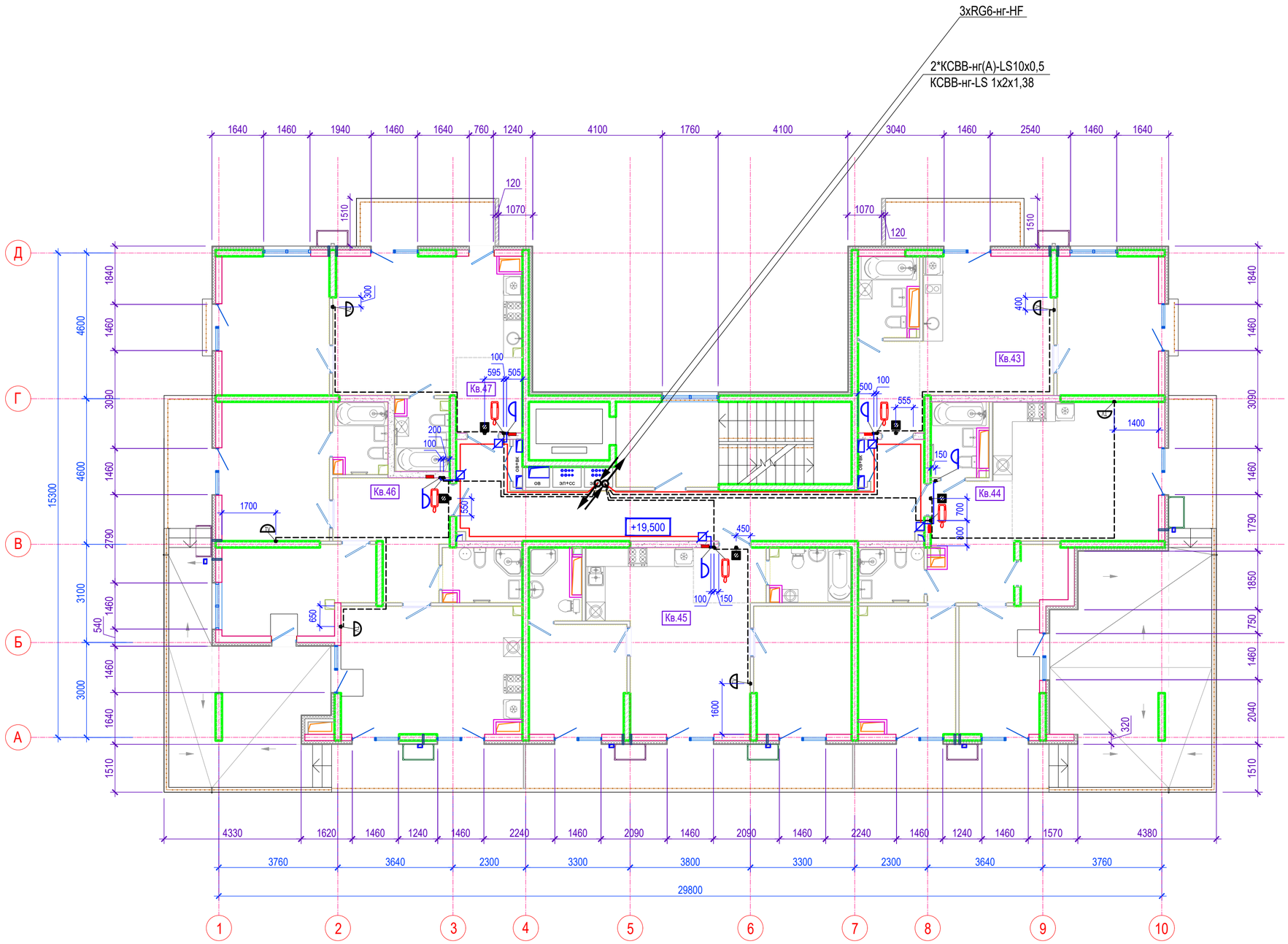

Потребность труб

Обозначение по стандарту	Диаметр по стандарту мм	Длина м
ПВХ гофр.ф20 ИЭК	Ø20	180

Потребность кабелей и проводов, длина, м

Марка, число и сечение жил	Длина, м
КСВВ-нг-LS 1х2х1,38	35
КСВВ-нг-LS 1х2х1,09	20
КСВВнг-(А)-LS 2х0,5	55
RG6-нг-HF	125

Потребность оптических дроп-кабелей, длина, м

Марка, тип, длина (м)	Кол. (шт)
ШОС-SM/2.0 мм-SC/UPC-SC/UPC - 10м	3
ШОС-SM/2.0 мм-SC/UPC-SC/UPC - 15м	2

- Прокладка кабеля КСВВ-нг-LS 1х2х1,38 от ответвительной коробки УК-2П в этажном щите до ограничительных абонентских коробок РОН-2 (в гофр.трубе ф20мм по потолку)
- Прокладка кабеля КСВВ-нг-LS 1х2х1,09 от ограничительных коробок до абонентских розеток РПВ-2 (по потолку в гофр.трубе ф20мм)
- Прокладка двух ПВХ гофрированных труб ф20мм за подвесным потолком: 1 труба для кабелей ТВ и домофона (КСВВнг-(А)-LS 2х0,5); 1 труба для прокладки оптического дроп-кабеля.

- вертикальная проходка кабелей связи
- радиорозетка РПВ-2 накладная, h=300мм
- вывод кабеля для домофонной трубки, h=1600мм
- Коробка абонентская ограничительная РОН-2 - на потолке
- абонентская оптическая розетка h=2200мм (устанавливается провайдером)

Взам. инв. №

Подпись и дата

Инв. № подл.

Изм.	Кол.Уч	Лист	№ Док.	Подпись	Дата
Разработал		Бурлак В.Г.			06.22
Н.контроль		Кузнецов			06.22
ГИП		Казаченко			06.22

А/03-2021-9,22-СС

Жилой комплекс "Резиденция Анаполис"

7-ми этажный жилой дом со встроенными нежилыми помещениями. Тип 1. № 9, 22

Стадия	Лист	Листов
Р	14	

Литер 9. План оконечного оборудования 7 этажа

ИП Логвинов А.В.

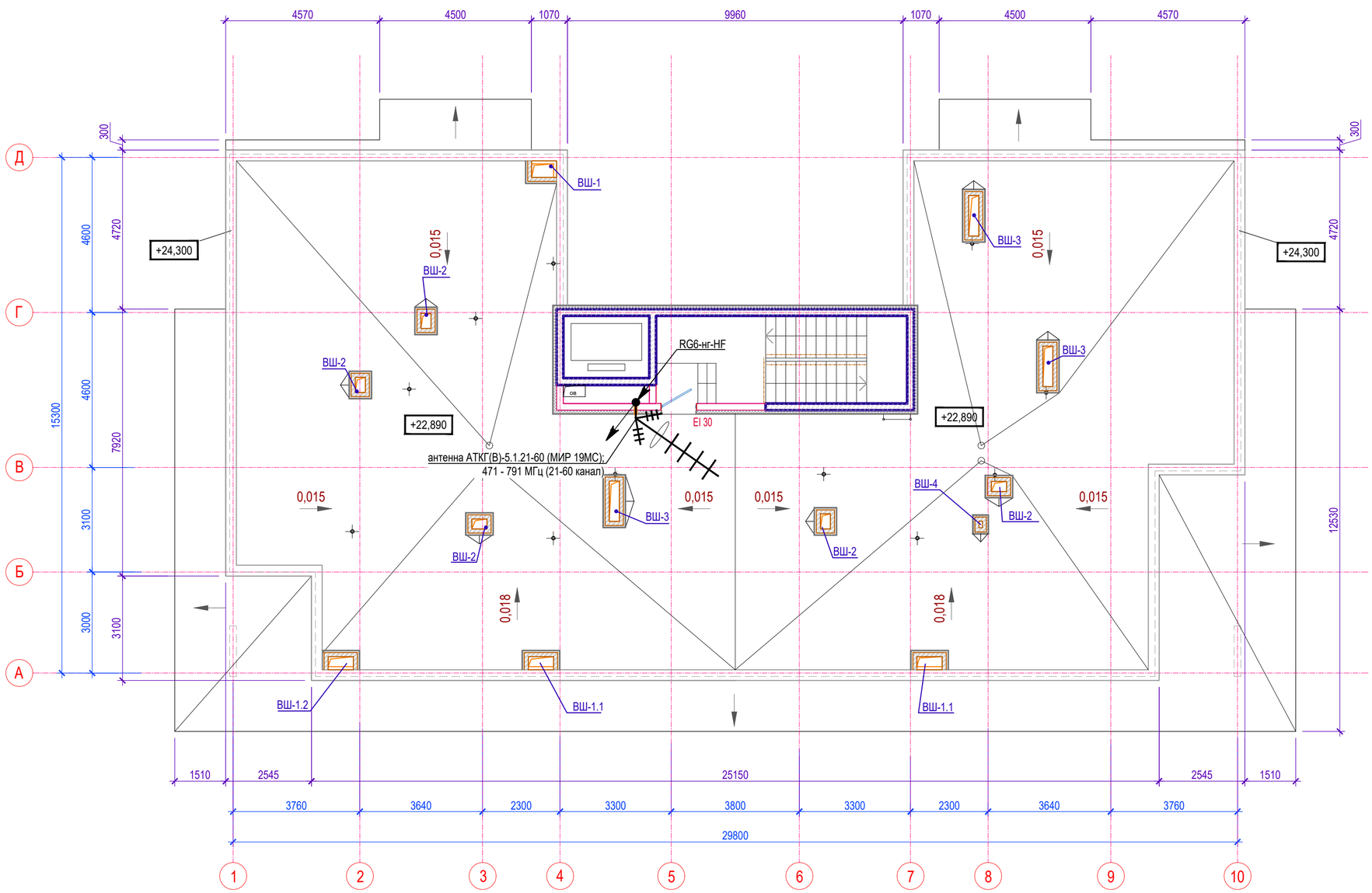

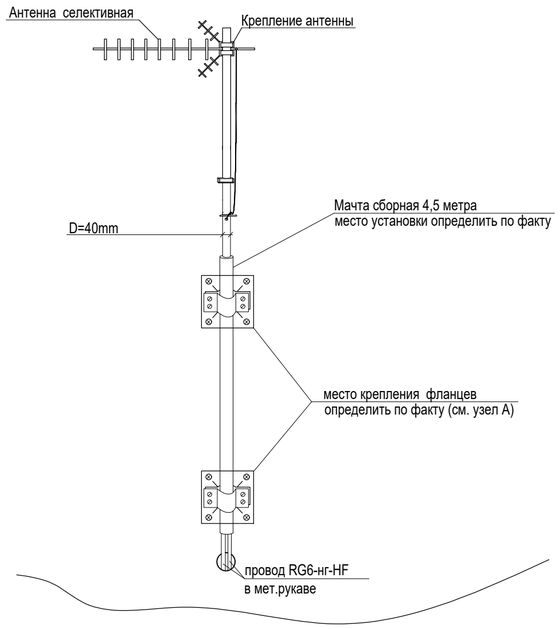

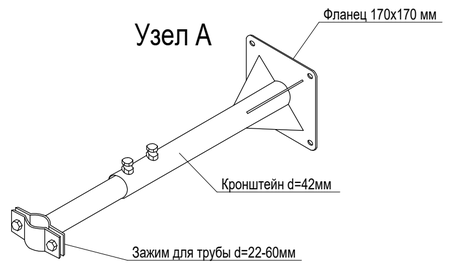

Потребность кабелей и проводов, длина, м

Марка, число и сечение жил	Длина, м
RG6-нг-HF	5

Потребность труб

Обозначение по стандарту	Диаметр по стандарту мм	Длина м
Мет.рукав ф20 ИЭК	Ø20	5

Изм.	Кол.Уч	Лист	№ Док.	Подпись	Дата
Разработал		Бурлак В.Г.			06.22
Н.контроль		Кузнецов			06.22
ГИП		Казаченко			06.22

А/03-2021-9,22-СС

Жилой комплекс "Резиденция Анаполис"

7-ми этажный жилой дом со встроенными нежилыми помещениями. Тип 1. № 9, 22

Стадия	Лист	Листов
Р	15	

Литер 9. План кровли

ИП Логвинов А.В.

Взам. инв. №

Подпись и дата

Инв. № подл.

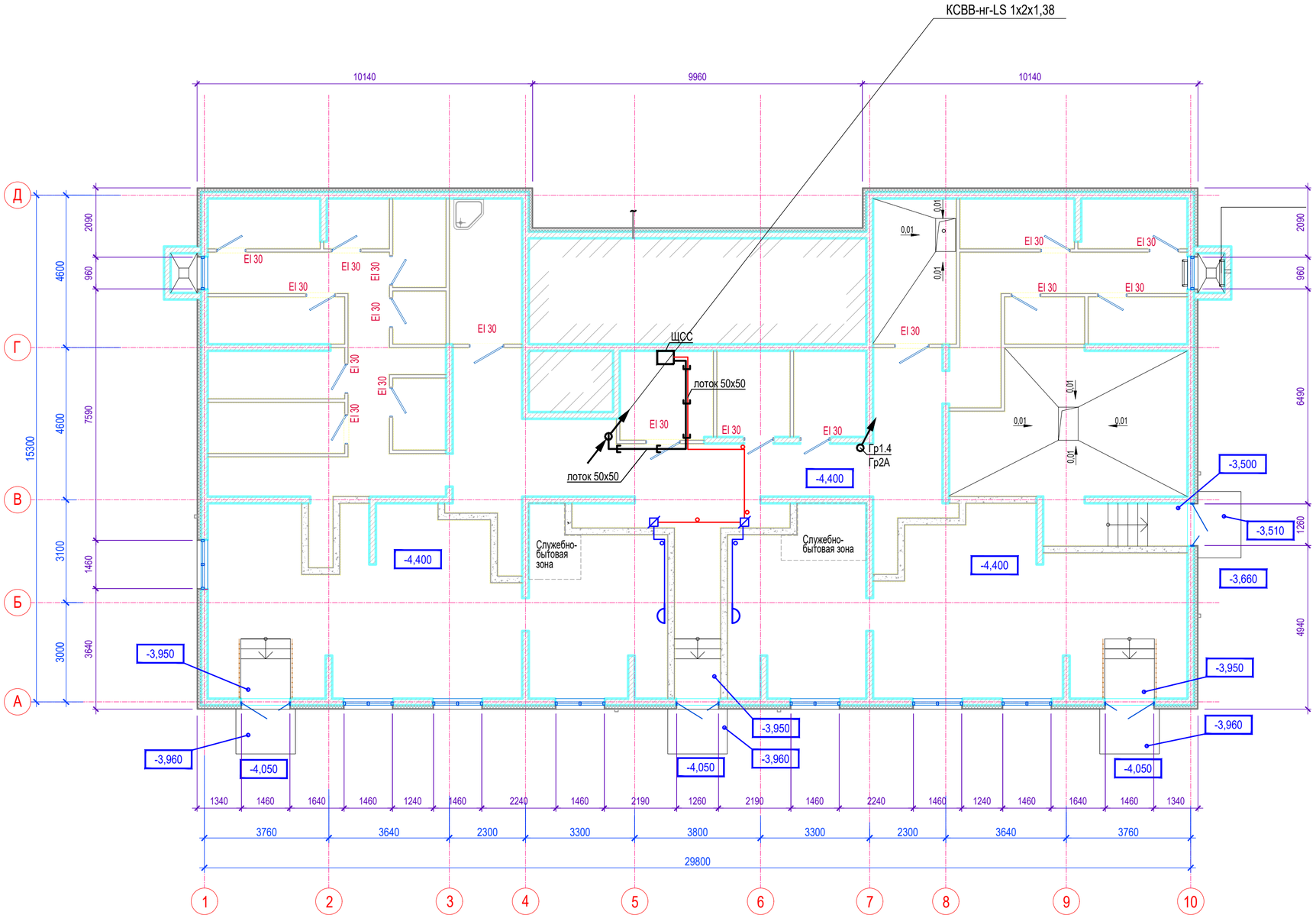

Потребность кабелей и проводов, длина, м

Марка, число и сечение жил	Длина, м
КСВВ-нг-LS 1х2х1,38	30
КСВВ-нг-LS 1х2х1,09	10

Потребность труб

Обозначение по стандарту	Диаметр по стандарту мм	Длина м
ПВХ гофр.ф20 ИЭК	Ø20	20

Изм.	Кол.Уч	Лист	№ Док.	Подпись	Дата
Разработал		Бурлак В.Г.			06.22
Н.контроль		Кузнецов			06.22
ГИП		Казаченко			06.22

А/03-2021-9,22-СС

Жилой комплекс "Резиденция Анаполис"

7-ми этажный жилой дом со встроенными нежилыми помещениями. Тип 1. № 9, 22

Стадия	Лист	Листов
Р	16	

Литер 22. План оконечного оборудования цоколя

ИП Логвинов А.В.

Взам. инв. №

Подпись и дата

Инв. № подл.

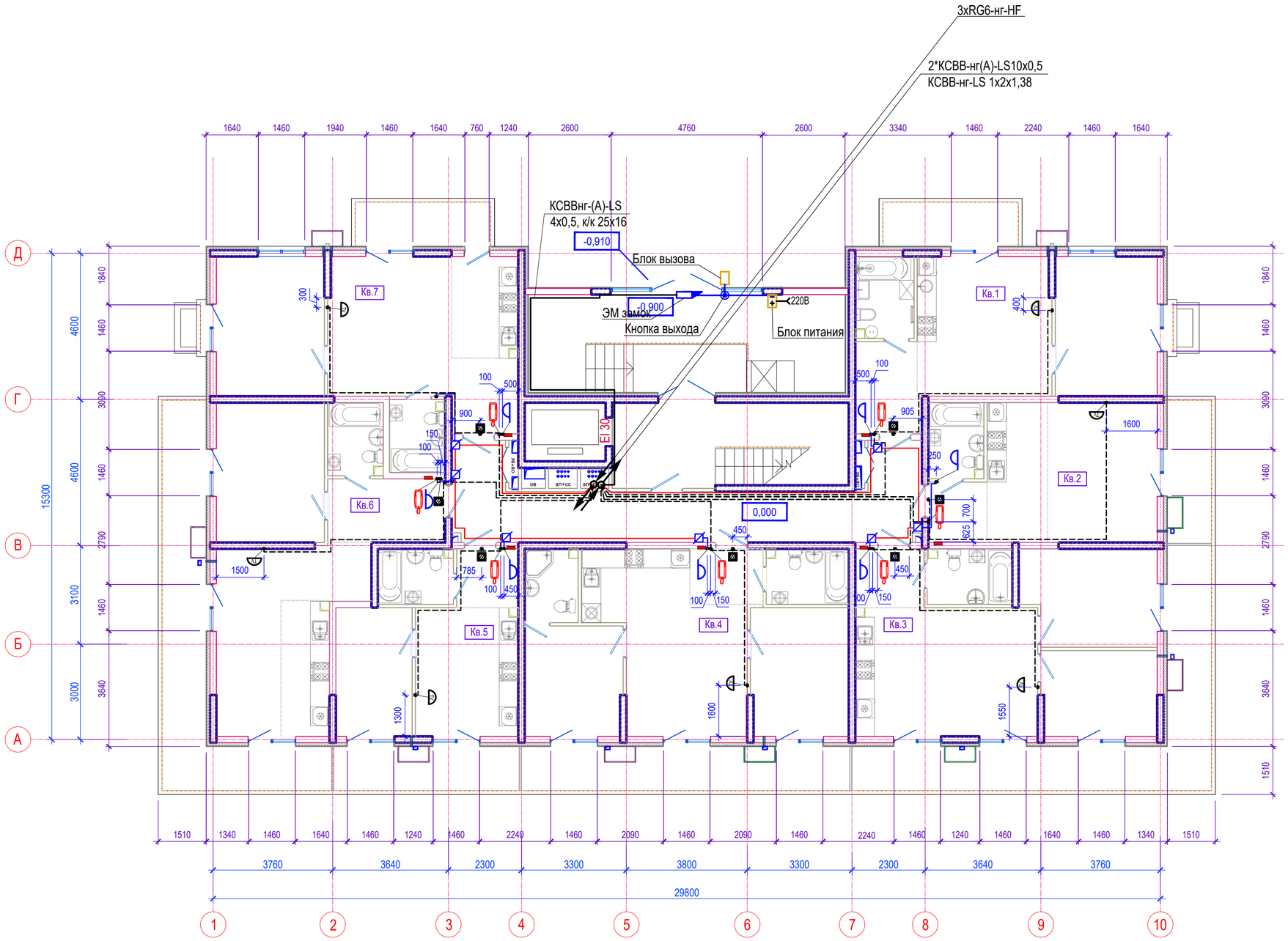

Потребность труб

Обозначение по стандарту	Диаметр по стандарту мм	Длина м
ПВХ гофр.ф20 ИЭК	Ø20	250

Потребность кабелей и проводов, длина, м

Марка, число и сечение жил	Длина, м
КСВВ-нг-LS 1х2х1,38	40
КСВВ-нг-LS 1х2х1,09	30
КСВВнг-(А)-LS 2х0,5	95
RG6-нг-HF	145
КСВВнг-(А)-LS 4х0,5	30
U/UTP Cat 5e PVC LS нг(А)-LS 4х2х0.52	30

Потребность оптических дроп-кабелей, длина, м

Марка, тип, длина (м)	Кол. (шт)
ШОС-SM/2.0 мм-SC/UPC-SC/UPC - 10м	4
ШОС-SM/2.0 мм-SC/UPC-SC/UPC - 15м	3

- Прокладка кабеля КСВВ-нг-LS 1х2х1,38 от ответвительной коробки УК-2П в этажном щите до ограничительных абонентских коробок РОН-2 (в гофр.трубе ф20мм по потолку)
- Прокладка кабеля КСВВ-нг-LS 1х2х1,09 от ограничительных коробок до абонентских розеток РПВ-2 (по потолку в гофр.трубе ф20мм)
- Прокладка двух ПВХ гофрированных труб ф20мм за подвесным потолком: 1 труба для кабелей ТВ и домофона; 1 труба для прокладки оптического дроп-кабеля.
- вертикальная проходка кабелей связи
- радиорозетка РПВ-2 накладная, h=300мм
- вывод кабеля для домофонной трубки, h=1600мм
- Коробка абонентская ограничительная РОН-2 - на потолке
- абонентская оптическая розетка h=2200мм (устанавливается провайдером)

Изм.	Кол.Уч	Лист	№ Док.	Подпись	Дата
Разработал		Бурлак В.Г.			06.22
Н.контроль		Кузнецов			06.22
ГИП		Казаченко			06.22

А/03-2021-9,22-СС

Жилой комплекс "Резиденция Анаполис"

7-ми этажный жилой дом со встроенными нежилыми помещениями. Тип 1. № 9, 22

Стадия	Лист	Листов
Р	17	

Литер 22. План оконечного оборудования 1 этажа

ИП Логвинов А.В.

Взам. инв. №

Подпись и дата

Инв. № подл.

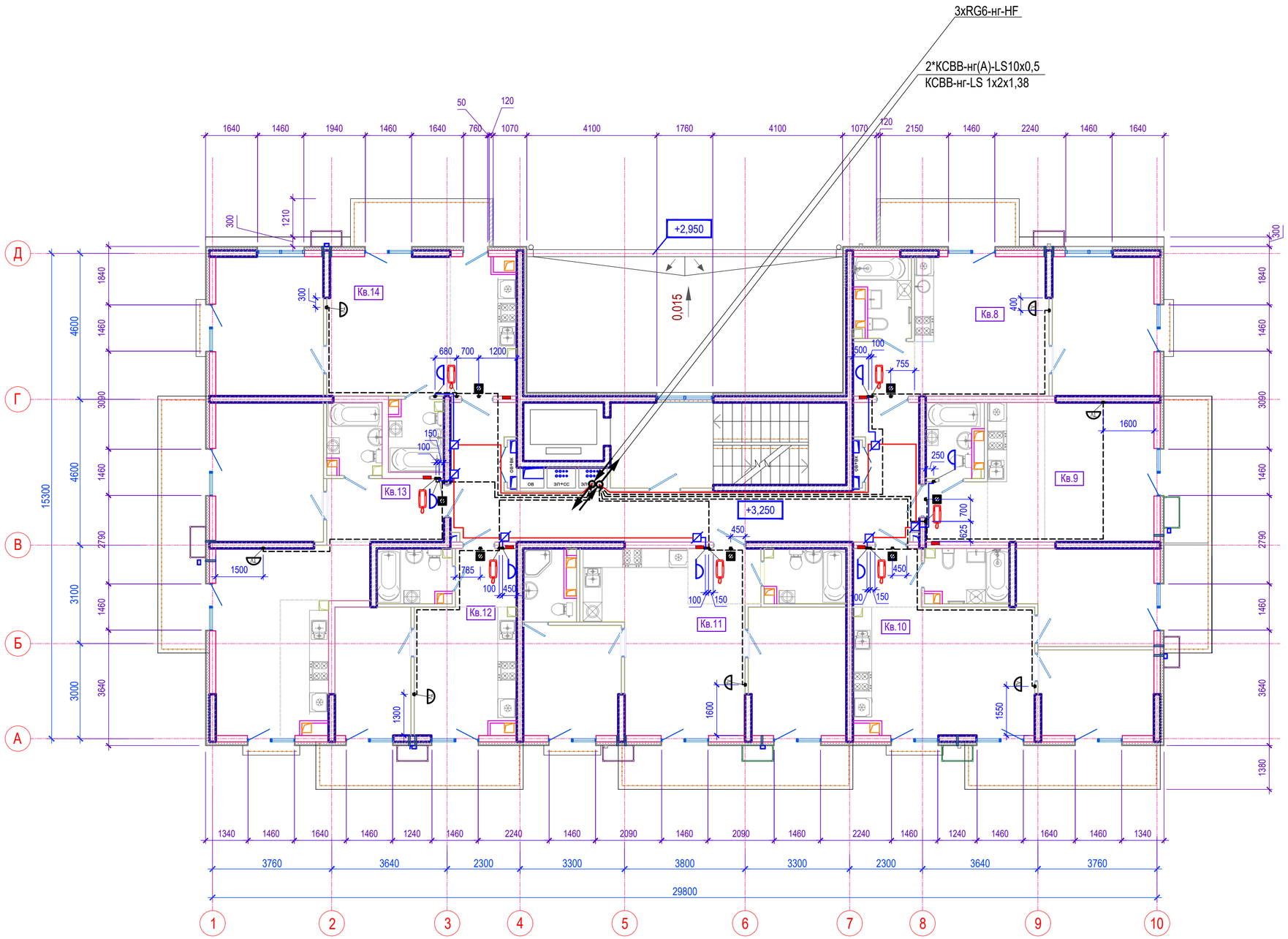

Потребность труб

Обозначение по стандарту	Диаметр по стандарту мм	Длина м
ПВХ гофр.ф20 ИЭК	Ø20	250

Потребность кабелей и проводов, длина, м

Марка, число и сечение жил	Длина, м
КСВВ-нг-LS 1х2х1,38	40
КСВВ-нг-LS 1х2х1,09	30
КСВВнг-(А)-LS 2х0,5	95
RG6-нг-HF	145

Потребность оптических дроп-кабелей, длина, м

Марка, тип, длина (м)	Кол. (шт)
ШОС-SM/2.0 мм-SC/UPC-SC/UPC - 10м	4
ШОС-SM/2.0 мм-SC/UPC-SC/UPC - 15м	3

- Прокладка кабеля КСВВ-нг-LS 1х2х1,38 от ответвительной коробки УК-2П в этажном щите до ограничительных абонентских коробок РОН-2 (в гофр.трубе ф20мм по потолку)
- Прокладка кабеля КСВВ-нг-LS 1х2х1,09 от ограничительных коробок до абонентских розеток РПВ-2 (по потолку в гофр.трубе ф20мм)
- Прокладка двух ПВХ гофрированных труб ф20мм за подвесным потолком:
  1 труба для кабелей ТВ и домофона;
  1 труба для прокладки оптического дроп-кабеля.

- вертикальная проходка кабелей связи
- радиорозетка РПВ-2 накладная, h=300мм
- вывод кабеля для домофонной трубки, h=1600мм
- Коробка абонентская ограничительная РОН-2 - на потолке
- абонентская оптическая розетка h=2200мм (устанавливается провайдером)

Взам. инв. №

Подпись и дата

Инв. № подл.

Изм.	Кол.Уч	Лист	№ Док.	Подпись	Дата
Разработал		Бурлак В.Г.			06.22
Н.контроль		Кузнецов			06.22
ГИП		Казаченко			06.22

А/03-2021-9,22-СС

Жилой комплекс "Резиденция Анаполис"

7-ми этажный жилой дом со встроенными нежилыми помещениями. Тип 1. № 9, 22

Стадия	Лист	Листов
Р	18	

Литер 22. План оконечного оборудования 2 этажа

ИП Логвинов А.В.

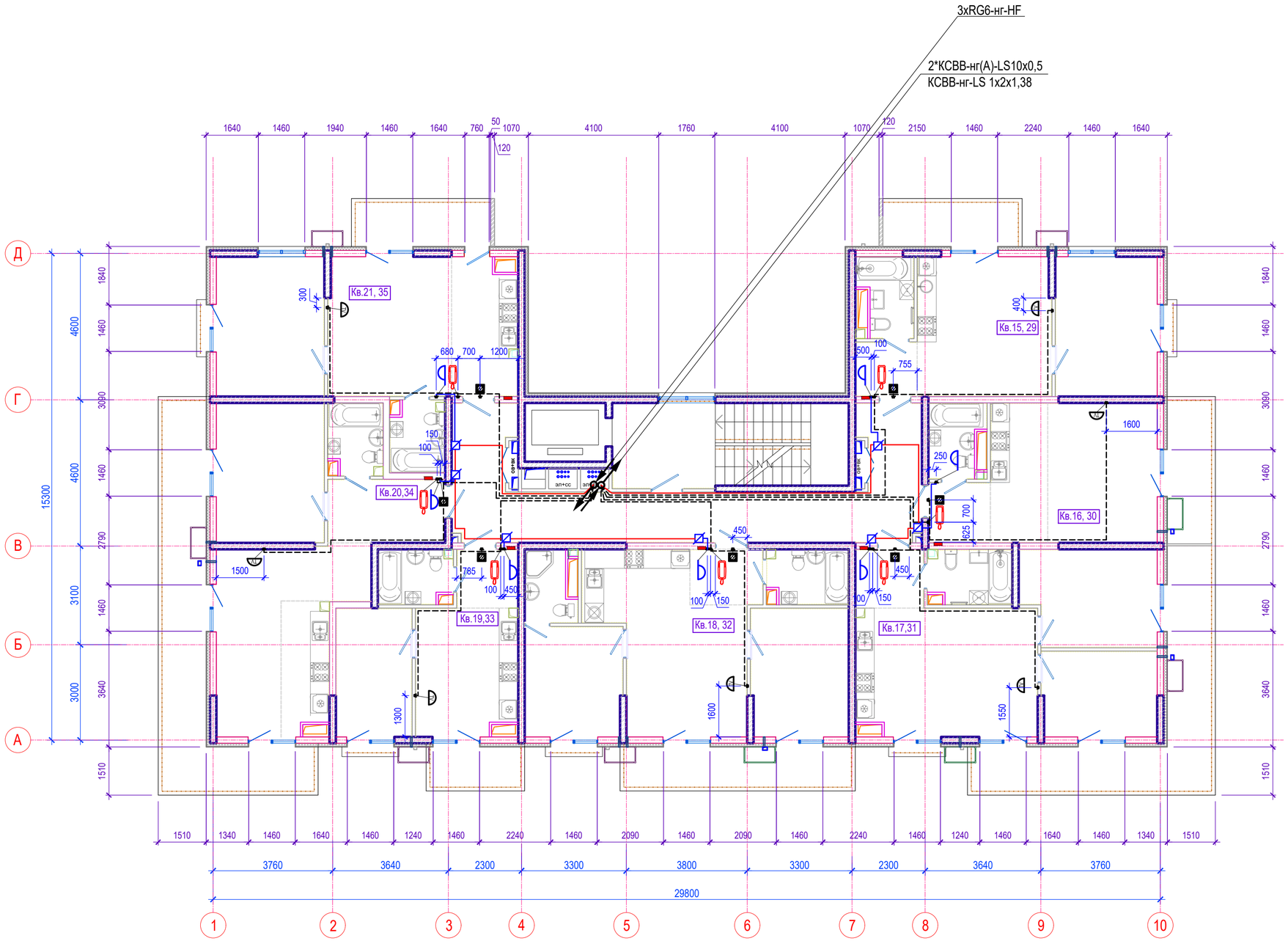

Потребность труб

Обозначение по стандарту	Диаметр по стандарту мм	Длина м
ПВХ гофр.ф20 ИЭК	Ø20	250

Потребность кабелей и проводов, длина, м

Марка, число и сечение жил	Длина, м
КСВВ-нг-LS 1х2х1,38	40
КСВВ-нг-LS 1х2х1,09	30
КСВВнг-(А)-LS 2х0,5	95
RG6-нг-HF	145

Потребность оптических дроп-кабелей, длина, м

Марка, тип, длина (м)	Кол. (шт)
ШОС-SM/2.0 мм-SC/UPC-SC/UPC - 10м	4
ШОС-SM/2.0 мм-SC/UPC-SC/UPC - 15м	3

- Прокладка кабеля КСВВ-нг-LS 1х2х1,38 от ответвительной коробки УК-2П в этажном щите до ограничительных абонентских коробок РОН-2 (в гофр.трубе ф20мм по потолку)
- Прокладка кабеля КСВВ-нг-LS 1х2х1,09 от ограничительных коробок до абонентских розеток РПВ-2 (по потолку в гофр.трубе ф20мм)
- Прокладка двух ПВХ гофрированных труб ф20мм за подвесным потолком: 1 труба для кабелей ТВ и домофона; 1 труба для прокладки оптического дроп-кабеля.
- вертикальная проходка кабелей связи
- радиорозетка РПВ-2 накладная, h=300мм
- вывод кабеля для домофонной трубки, h=1600мм
- Коробка абонентская ограничительная РОН-2 - на потолке
- абонентская оптическая розетка h=2200мм (устанавливается провайдером)

Взам. инв. №

Подпись и дата

Инв. № подл.

Изм.	Кол.Уч	Лист	№ Док.	Подпись	Дата
Разработал		Бурлак В.Г.			06.22
Н.контроль		Кузнецов			06.22
ГИП		Казаченко			06.22

А/03-2021-9,22-СС

Жилой комплекс "Резиденция Анаполис"

7-ми этажный жилой дом со встроенными нежилыми помещениями. Тип 1. № 9, 22

Стадия	Лист	Листов
Р	19	

Литер 22. План оконечного оборудования 3,5 этажей

ИП Логвинов А.В.

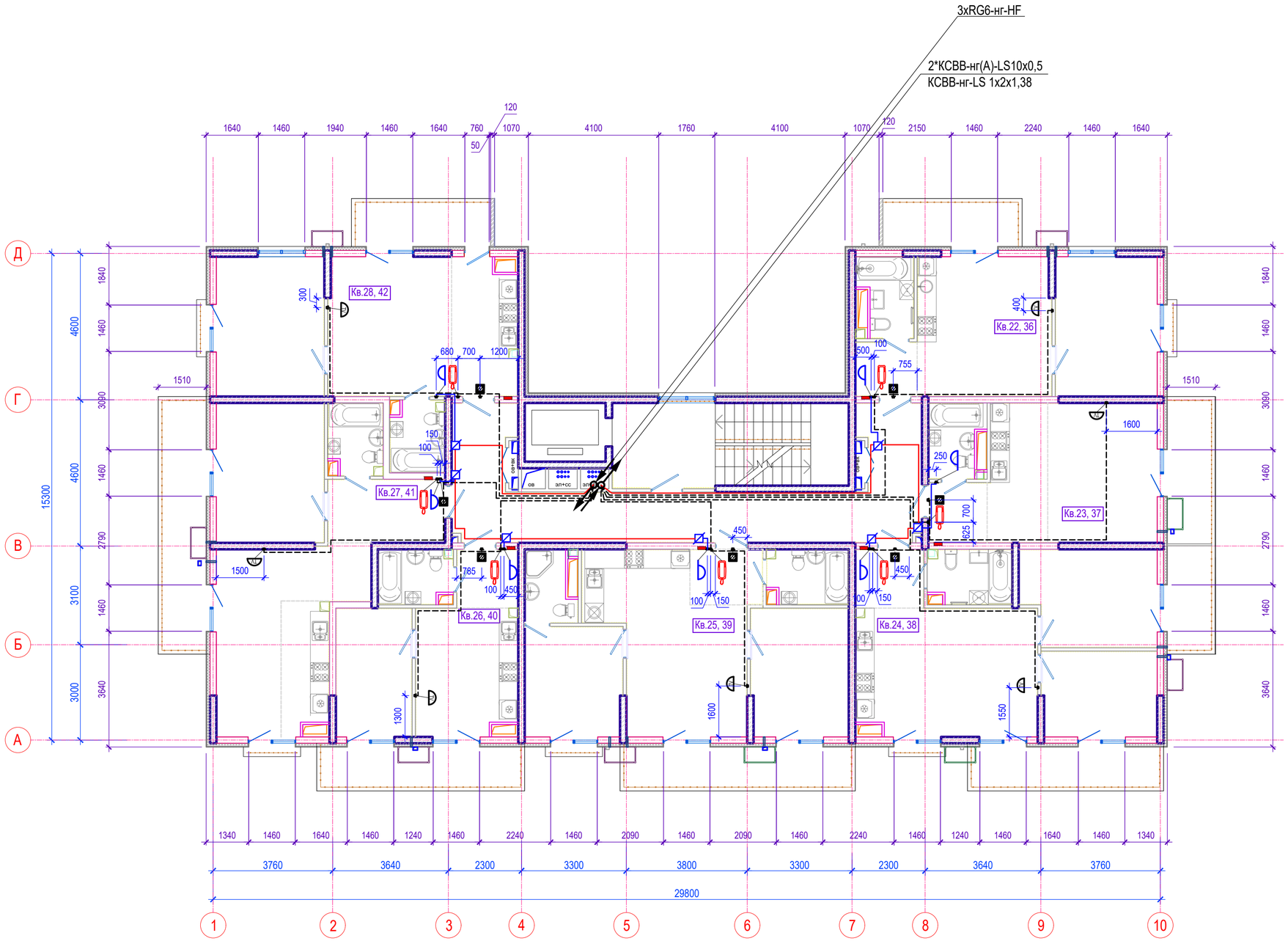

Потребность труб

Обозначение по стандарту	Диаметр по стандарту мм	Длина м
ПВХ гофр.ф20 ИЭК	Ø20	250

Потребность кабелей и проводов, длина, м

Марка, число и сечение жил	Длина, м
КСВВ-нг-LS 1х2х1,38	40
КСВВ-нг-LS 1х2х1,09	30
КСВВнг-(А)-LS 2х0,5	95
RG6-нг-HF	145

Потребность оптических дроп-кабелей, длина, м

Марка, тип, длина (м)	Кол. (шт)
ШОС-SM/2.0 мм-SC/UPC-SC/UPC - 10м	4
ШОС-SM/2.0 мм-SC/UPC-SC/UPC - 15м	3

- Прокладка кабеля КСВВ-нг-LS 1х2х1,38 от ответвительной коробки УК-2П в этажном щите до ограничительных абонентских коробок РОН-2 (в гофр.трубе ф20мм по потолку)
- Прокладка кабеля КСВВ-нг-LS 1х2х1,09 от ограничительных коробок до абонентских розеток РПВ-2 (по потолку в гофр.трубе ф20мм)
- Прокладка двух ПВХ гофрированных труб ф20мм за подвесным потолком:
  1 труба для кабелей ТВ и домофона;
  1 труба для прокладки оптического дроп-кабеля.
- вертикальная проходка кабелей связи
- радиорозетка РПВ-2 накладная, h=300мм
- вывод кабеля для домофонной трубки, h=1600мм
- Коробка абонентская ограничительная РОН-2 - на потолке
- абонентская оптическая розетка h=2200мм (устанавливается провайдером)

Изм.	Кол.Уч	Лист	№ Док.	Подпись	Дата
Разработал		Бурлак В.Г.			06.22
Н.контроль		Кузнецов			06.22
ГИП		Казаченко			06.22

А/03-2021-9,22-СС

Жилой комплекс "Резиденция Анаполис"

7-ми этажный жилой дом со встроенными нежилыми помещениями. Тип 1. № 9, 22

Стадия	Лист	Листов
Р	20	

Литер 22. План оконечного оборудования 4,6 этажей

ИП Логвинов А.В.

Взам. инв. №

Подпись и дата

Инв. № подл.

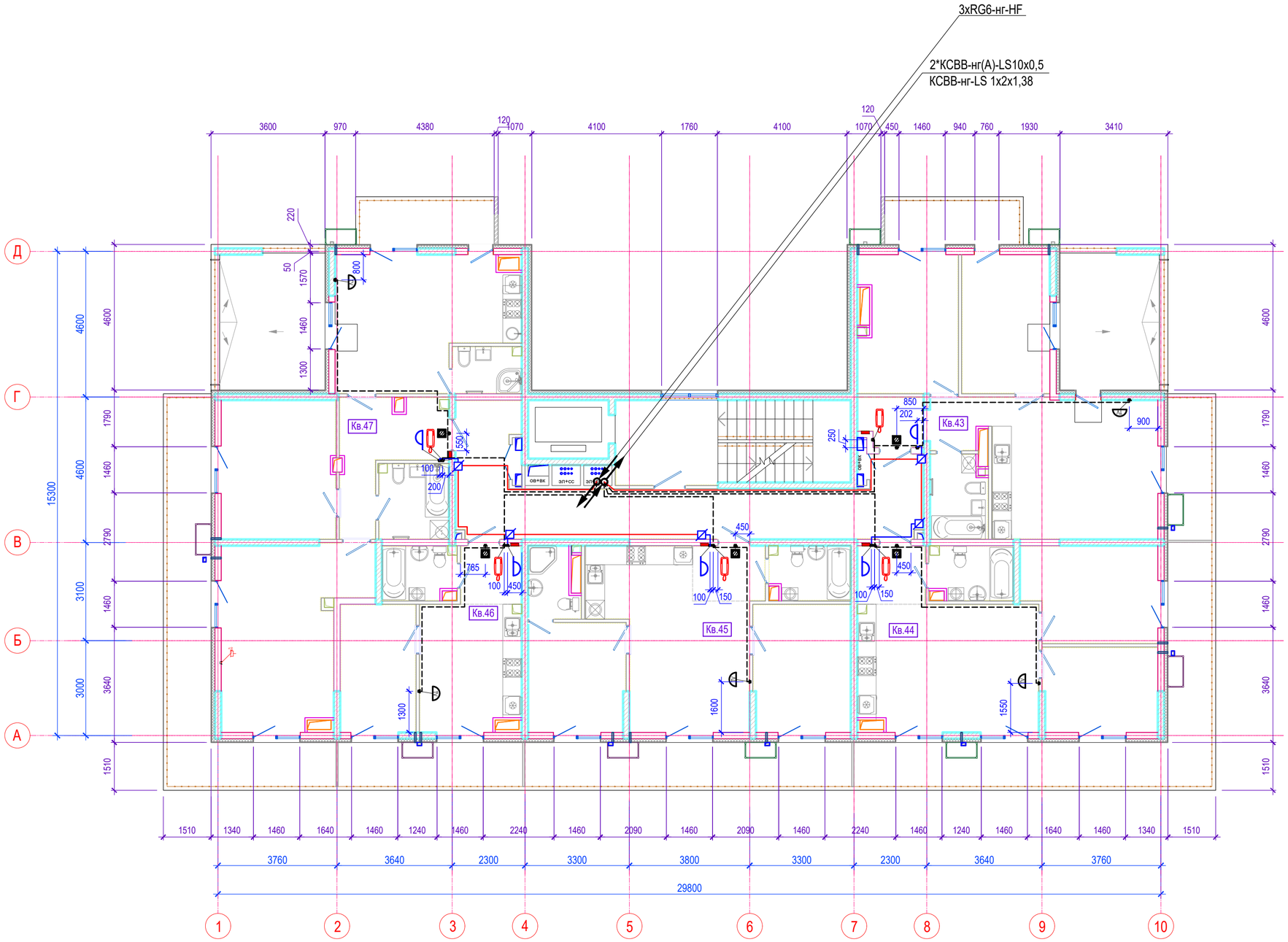

Потребность труб

Обозначение по стандарту	Диаметр по стандарту мм	Длина м
ПВХ гофр.ф20 ИЭК	Ø20	160

Потребность кабелей и проводов, длина, м

Марка, число и сечение жил	Длина, м
КСВВ-нг-LS 1х2х1,38	35
КСВВ-нг-LS 1х2х1,09	20
КСВВнг-(А)-LS 2х0,5	55
RG6-нг-HF	110

Потребность оптических дроп-кабелей, длина, м

Марка, тип, длина (м)	Кол. (шт)
ШОС-SM/2.0 мм-SC/UPC-SC/UPC - 10м	3
ШОС-SM/2.0 мм-SC/UPC-SC/UPC - 15м	2

- Прокладка кабеля КСВВ-нг-LS 1х2х1,38 от ответвительной коробки УК-2П в этажном щите до ограничительных абонентских коробок РОН-2 (в гофр.трубе ф20мм по потолку)
- Прокладка кабеля КСВВ-нг-LS 1х2х1,09 от ограничительных коробок до абонентских розеток РПВ-2 (по потолку в гофр.трубе ф20мм)
- Прокладка двух ПВХ гофрированных труб ф20мм за подвесным потолком: 1 труба для кабелей ТВ и домофона; 1 труба для прокладки оптического дроп-кабеля.
- вертикальная проходка кабелей связи
- радиорозетка РПВ-2 накладная, h=300мм
- вывод кабеля для домофонной трубки, h=1600мм
- Коробка абонентская ограничительная РОН-2 - на потолке
- абонентская оптическая розетка h=2200мм (устанавливается провайдером)

Изм.	Кол.Уч	Лист	№ Док.	Подпись	Дата	А/03-2021-9,22-СС		
						Жилой комплекс "Резиденция Анаполис"		
Разработал		Бурлак В.Г.			06.22	7-ми этажный жилой дом со встроенными нежилыми помещениями. Тип 1. № 9, 22	Стадия: Р	Лист: 21 / Листов:
Н.контроль		Кузнецов			06.22	Литер 22. План оконечного оборудования 7 этажа	ИП Логвинов А.В.	
ГИП		Казаченко			06.22			

Взам. инв. №

Подпись и дата

Инв. № подл.

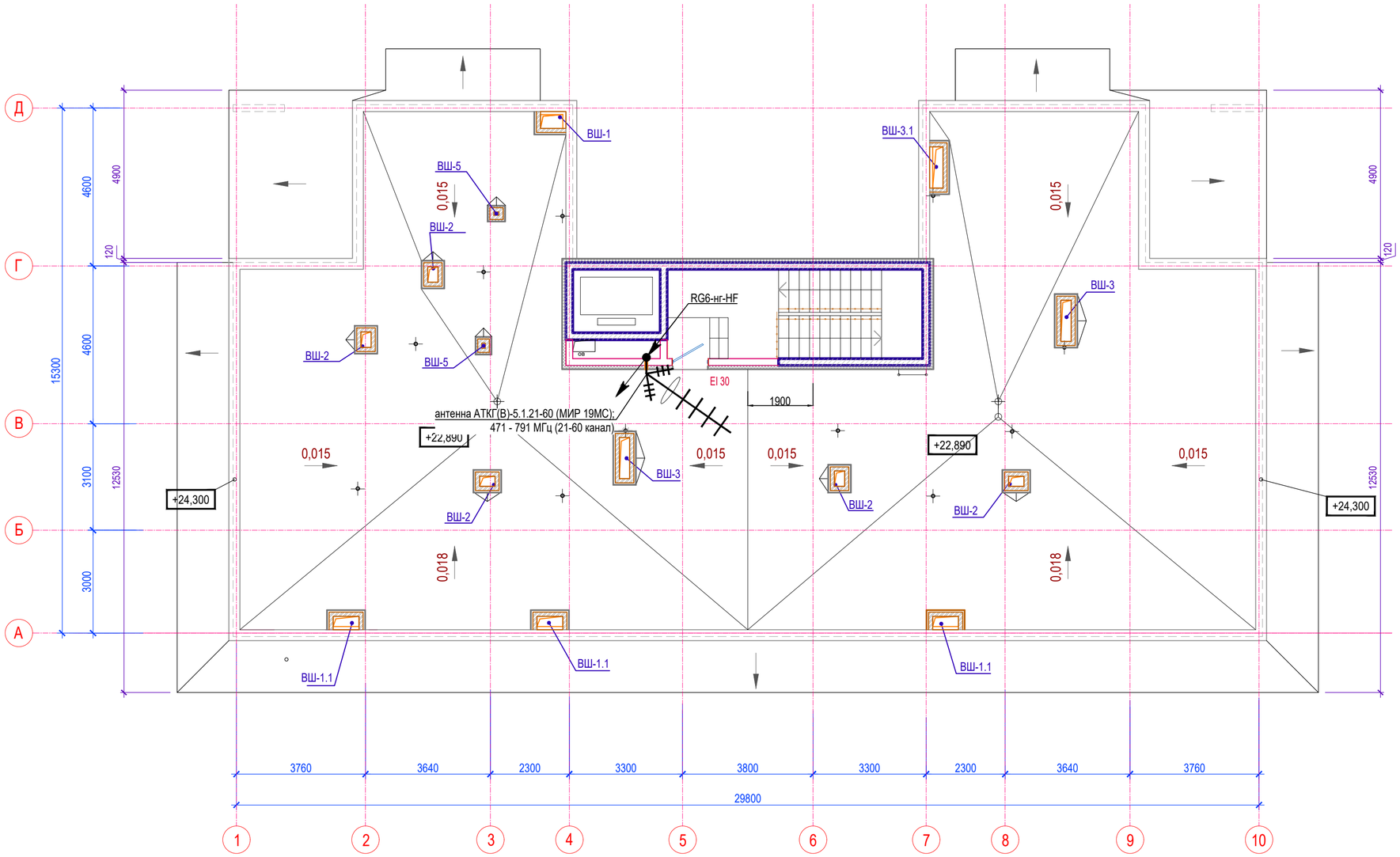

Эскиз. Установка мачты с антенной.

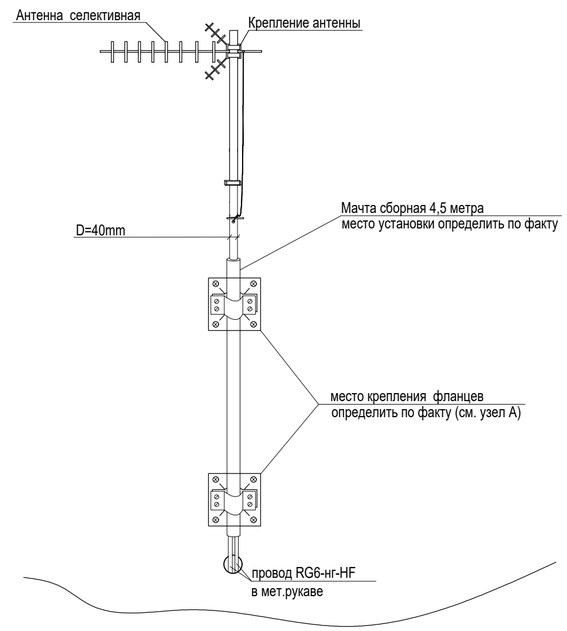

Узел А

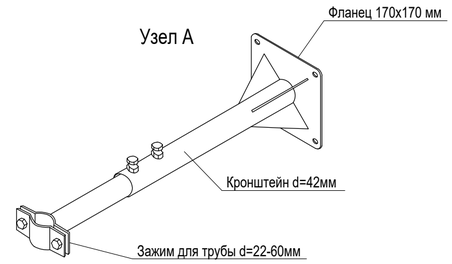

Потребность кабелей и проводов, длина, м

Марка, число и сечение жил	Длина, м
RG6-нг-HF	5

Потребность труб

Обозначение по стандарту	Диаметр по стандарту мм	Длина м
Мет.рукав ф20 ИЭК	Ø20	5

Изм.	Кол.Уч	Лист	№ Док.	Подпись	Дата
Разработал		Бурлак В.Г.			06.22
Н.контроль		Кузнецов			06.22
ГИП		Казаченко			06.22

A/03-2021-9,22-СС

Жилой комплекс "Резиденция Анаполис"

7-ми этажный жилой дом со встроенными нежилыми помещениями. Тип 1. № 9, 22

Стадия	Лист	Листов
Р	22	

Литер 22. План кровли

ИП Логвинов А.В.

Взам. инв. №

Подпись и дата

Инв. № подл.

Позиция	Наименование и техническая характеристика	Тип, марка, обозначение документа, опросного листа	Код оборудования, изделия, материала	Завод - изготовитель	Единица измерения	Количество	Масса единицы, кг	Примечание
1	2	3	4	5	6	7	8	9
	Система проводного радиовещания							
1	Радиорозетка		РПВ-2		шт.	49		или аналог
2	Коробка абонентская ограничительная на 2 абонента		РОН-2		шт.	49		или аналог
3	Коробка ответвительная		УК-2П		шт.	15		или аналог
4	IP/СПВ конвертер FG-ACE-CON-VF/Eth,V2				шт.	1		или аналог
5	Кабельная продукция		КСВВнг(А)-LS 4х0,5		м.	30		домоф. БВ
5	КСВВнг(А)-LS 4х0,5		КСВВнг(А)-LS 4х0,5		м.	30		домоф. БВ
6	Провод КСВВ-нг(А)-LS-1х2х1.38		КСВВ-нг(А)-LS-1х2х1.38		м.	345		радио
7	Провод КСВВ-нг(А)-LS-1х2х0.97		КСВВ-нг(А)-LS-1х2х0.97		м.	210		радио
8	КСВВнг(А)-LS 10х0,5		КСВВнг(А)-LS 10х0,5		м.	45		домоф.стояки
9	КСВВнг(А)-LS 2х0,5		КСВВнг(А)-LS 2х0,5		м.	625		домоф.
10	RG6-нг-HF		RG6-нг-HF		м.	1040		ТВ
11	кабель U/UTP Cat 5e PVC LS нг(А)-LS 4х2х0.52				м.	40		домоф.БВ
	Диспетчеризация лифтов							
12	Модем		E3372h	Megafon	шт.	1		см. примечание
13	Роутер		SkyLink Team	Megafon	шт.	1		см. примечание

Примечания:

1) модем и роутер предусмотрены на период работы оборудования диспетчеризации лифтов пока провайдер не проложил свои сети в предусмотренных проектом каналах. После прокладки провайдером сетей согласно ТУ, оборудование диспетчеризации подключается к сети Интернет по Ethernet со статическим IP адресом, а модем и роутер больше не используются. Приобретается исключительно на усмотрение Заказчика.

2) оборудование диспетчеризации лифтов (контроллер линейной шины и лифтовые блоки) монтируется организацией, обслуживающей лифты по отдельному договору, в спецификации не предусмотрено.

Согласовано

Взам. инв. №

Подпись и дата

Инв. № подл.

Изм.	Кол.уч.	Лист	№ док.	Подпись	Дата
ГИП		Логвинов			06.23
Р.проекта		Казаченко			06.23
Разраб.		Бурлак			06.23
Н.контр.		Кузнецов			06.23

А/03-2021-9,22-СС.СО

Жилой комплекс "Резиденция Анаполис"

7-ми этажный жилой дом со встроенными нежилыми помещениями. Тип 1. N9, 22

Стадия	Лист	Листов
Р	1	

Спецификация оборудования и материалов

ИП Логвинов А.В.

Копировал

Формат А3

Позиция	Наименование и техническая характеристика	Тип, марка, обозначение документа, опросного листа	Код оборудования, изделия, материала	Завод - изготовитель	Единица измерения	Количество	Масса единицы, кг	Примечание
1	2	3	4	5	6	7	8	9
	Система СКС							
14	Оптическая розетка абонентская (полный комплект) ШКОН-ПА-1-SC-SC/SM-SC/UPC			ССД	шт.	49		или аналог
15	Шнур оптический ШОС-SM/2.0 мм-SC/UPC-SC/UPC-10.0 м			ССД	шт.	27		или аналог
16	Шнур оптический ШОС-SM/2.0 мм-SC/UPC-SC/UPC-15.0 м			ССД	шт.	20		или аналог
	Эфирное телевидение							
17	Антенна домовая дециметровая АТКГ(В)-5.1.21-60 (МИР 19МС)				шт.	1		или аналог
18	Мачта телескопическая оцинкованная, длиной 3 метра ф40мм				шт.	1		
19	Кронштейн телескопический оцинкованный стеновой КТМ 30-50				шт.	2		или аналог
20	Усилитель домовой ТВ сигнала TERRA HA-131				шт.	1		или аналог
21	ТВ сплиттер на 8 абонентов, затухание 24Дб, ТАН-824				шт.	5		или аналог
22	ТВ сплиттер на 8 абонентов, затухание 20Дб, ТАН-820				шт.	2		или аналог
23	ТВ розетка Systeme Electric AtlasDesign		арт. ATN000191		шт.	61		или аналог
	Система домофонии							
24	Трубка абонентская А5			Элтис	шт.	49		или аналог
25	Блок вызова Спутник с IP камерой 2Мп			Элтис	шт.	1		или аналог
26	Блок питания 12В, 3А				шт.	1		или аналог
27	Коммутатор КМ100-7.1			Элтис	шт.	1		или аналог
28	Кнопка выхода В21			Элтис	шт.	1		или аналог
29	Замок электромагнитный			Элтис	шт.	1		или аналог
30	Оптический терминал абонентский (маршрутизатор) с 3-мя LAN выходами				шт.	1		

Согласовано

Взам. инв. №

Подпись и дата

Инв. № подл.

Позиция	Наименование и техническая характеристика	Тип, марка, обозначение документа, опросного листа	Код оборудования, изделия, материала	Завод - изготовитель	Единица измерения	Количество	Масса единицы, кг	Примечание
1	2	3	4	5	6	7	8	9
	Кабеленесущие системы и материалы для прокладки кабелей							
31	Металлорукав в ПВХ изоляции ф25мм		РЗ-ЦП ф25		м.	5		кровля
32	Труба ПВХ гладкая ф50мм		ПВХ ф50		м.	60		стояки
33	Труба ПВХ гофрированная ф20мм		35260	ДКС	м.	1700		
34	Клипса для ПВХ труб ф20мм		СМ100600	ДКС	м.	5100		
35	Лоток перфорированный 50х50 L3000		35260	ДКС	м.	10		по подвалу
36	Гайка с насечкой, препятствующей откручиванию М6		СМ100600	ДКС	шт	10		по подвалу
37	Винт с крестообразным шлицем М6х10		СМ010610	ДКС	шт	10		по подвалу
38	Шпилька М10х1000		СМ201001	ДКС	м.	10		по подвалу
39	Гайка с насечкой, препятствующей откручиванию М10		СМ101000	ДКС	шт	20		по подвалу
40	Забивной анкер М10		СМ401040	ДКС	шт	10		по подвалу
41	Угол СРО 90 горизонтальный 90° 50х50 в комплекте с крепежными элементами		36000К	ДКС	уп	2		по подвалу
42	Кабельный канал 25х16мм			ДКС	м	30		
43	Коробка распаячная 100х100х40			ДКС	шт	65		

Согласовано

Взам. инв. №

Подпись и дата

Инв. № подл.